史瓦森
SHIWASEN

2025
高分子防水

专业辅材系统服务商

一站式服务

聚焦·专业

企业地址:浙江省嘉兴市秀洲区秀洲大道1329号616室
销售电话:0573-82221705
售后电话:173-7762-1777
官方网址:www.shiwasen.com

上海史瓦森建筑科技有限公司
嘉兴史瓦森光电科技有限公司

高分子防水
系统方案解决专家

INDEPENDENT RESEARCH AND INNOVATION
THE LEADING ENTERPRISE

单层屋面分会 副会长单位	**JGJ/T316** 标准参编单位
多项专利	欧盟CE认证
ISO认证	专精特精

COMPANY PROFILE

企业简介

上海史瓦森建筑科技有限公司自2019年成立以来，始终专注于单层屋面系统防水辅材及配套工具的研发、制造与创新。作为该配套领域的专业引领者，我们致力于为客户提供全面、可靠的高分子防水系统解决方案。

公司拥有完整的自主研发体系与生产制造能力，产品线覆盖机械固定系统、预制件、光伏支座、施工机具等全系列屋面配套产品，可满足不同场景下的防水施工需求。凭借对屋面行业的深刻理解与技术积累，我们持续推动产品创新与工艺升级，确保每一款产品都具备卓越的性能与可靠的品质。

史瓦森以“专业铸就品质，服务创造价值”为核心理念，建立了严格的研发与生产标准，深受客户信赖与好评。我们致力于成为客户最值得信赖的屋面系统合作伙伴，提供从产品到技术支持的一站式采购与服务体验。

5000+ 工厂占地面积	**500万m²+** 光伏支座应用发电面积
26+ 26年+实践经验	**60+** 产品专利

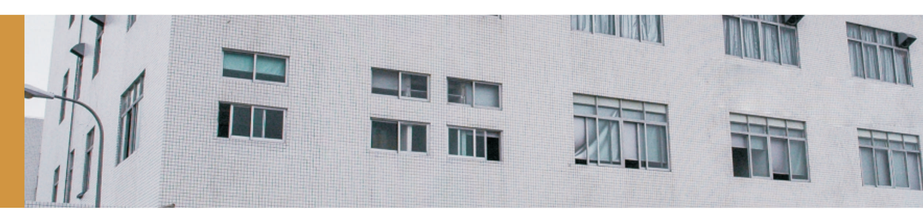

CORPORATE CULTURE
企业文化

为客户提供专业的技术指导、技术咨询、技术培训
为防水行业发展尽绵薄之力

VISON
愿景

让高分子防水变得更简单、可靠、智能

MISSON
使命

用创新的产品和专业的服务，持续为高分子行业创造价值

VALUE
价值观

持续创新、品质可靠、诚信共赢

TECHNOLOGY
技术实力

领军人物：李松 —— 行业公认的“防水大师”

深耕高分子防水领域二十余载，李松先生是中国建筑防水协会授予的最高等级“特级防水大师” 称号。他不仅是两届全国防水行业职业技能大赛冠军，更荣获 “全国技术能手”“江苏工匠” 与 “江苏省双创人才” 等荣誉，集专业实操技艺、系统研发智慧与现代化管理能力于一身。

从材料生产、施工应用至系统研发，他的全产业链经验为企业注入了对品质苛求的基因与持续创新的动力。在他的引领下，我们确保每一个产品都承载着大师级的专业标准与技术底蕴。

申请发明专利、实用新型专利、外观专利60余项

CONTENTS

目录

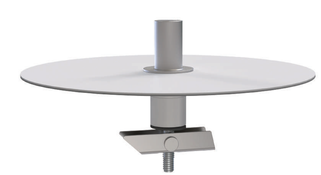

01 机械固定系统
MECHANICAL FIXING SYSTEM

P02 螺钉
P09 套管
P15 无穿孔垫片
P21 垫片
P26 压条
P31 荷载分散绳
P32 丁基胶带

02 预制件
PREFABRICATED COMPONENTS

P34 阴阳角预制件
P38 T型接口补丁
P39 管道预制件
P44 排气管预制件
P45 复合钢板预制件
P49 避雷支座预制件
P53 装饰条
P54 走道板
P57 隧道配件

03 施工机具
CONSTRUCTION EQUIPMENT

P59 手持焊枪
P65 自动焊接机
P68 机具配件

04 光伏系统
PHOTOVOLTAIC SUPPORT

P70 钉盘式固定式光伏支座
P73 拉铆光伏支座
P75 翻转铆固定式光伏支座
P77 双螺纹光伏支座
P79 SBS钉盘固定式光伏支座
P81 柔性光伏支座

01机械固定系统

每一颗螺钉，都是您产品结构中沉默的基石。我们深知，微不足道的腐蚀，可能引发连锁的失效。因此，史瓦森赋予螺钉超越寻常的防护外衣——**新一代纳米锌复合涂层**。

这种先进的涂层体系，在螺钉表面构筑起一道智能且坚韧的屏障。它不仅能通过致密的物理结构，有效屏蔽水汽与氧气的侵袭，更蕴含“主动防御”的智慧。当涂层因加工或使用出现微损时，锌与环境中物质的动态自修复机制会被即刻触发，重新生成保护层，封填微孔与裂纹，将腐蚀的萌芽扼杀于未然。

这意味着，我们的螺钉不仅拥有卓越的初始防锈能力，更能在严苛环境下保持长久的稳定性与可靠性。从电镀到锌铝涂层，此项技术广泛适配，确保每一颗螺钉都能作为最值得信赖的连接点，默默守护您产品的完整与安全。

接下来，请探索我们各系列螺钉的详细型号与规格.....

SW5.5系列螺钉

应用范围 //

用于搭配套管系列产品使用，在满足拉力条件下，最大限度降低冷凝风险，能够覆盖多种常见的保温层厚度。

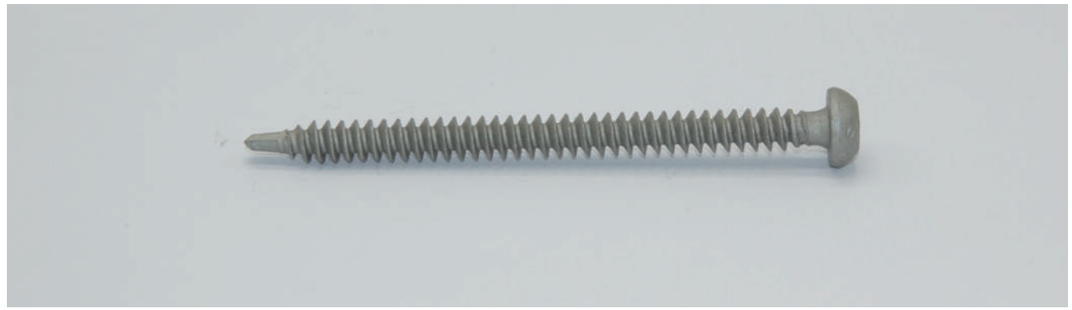

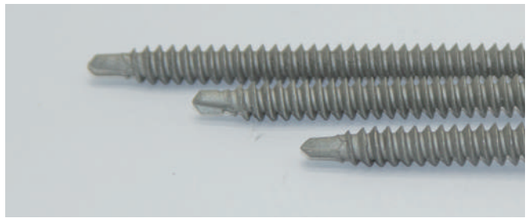

产品技术优势

- ☑ 搭配套管使用有效降低冷凝风险，避免因螺钉过长过粗而导致热传导系数过高引起的冷凝及冷凝水腐蚀问题
- ☑ 具备自攻钻尾反雨伞牙设计，钻孔快速省力，并可显著增强螺钉的抗拉拔性能以及抗震动松脱性能

技术参数 //

项目	详情
螺纹直径	5.5mm
螺钉长度	50/75/100mm
驱动器	T30内梅花
螺纹	自攻伞牙螺纹
螺钉材质	碳钢
0.8mm钢板拉拔力	≥1800N
耐腐蚀性	中性盐雾1500小时，酸雨15个循环
钻透能力	钢板厚度0.63-1.25mm
执行标准	JG/T 576-2021

SW6.3系列螺钉

应用范围 //

SW6.3系列螺钉用于搭配U型压条、收口压条、垫片、套管产品使用。

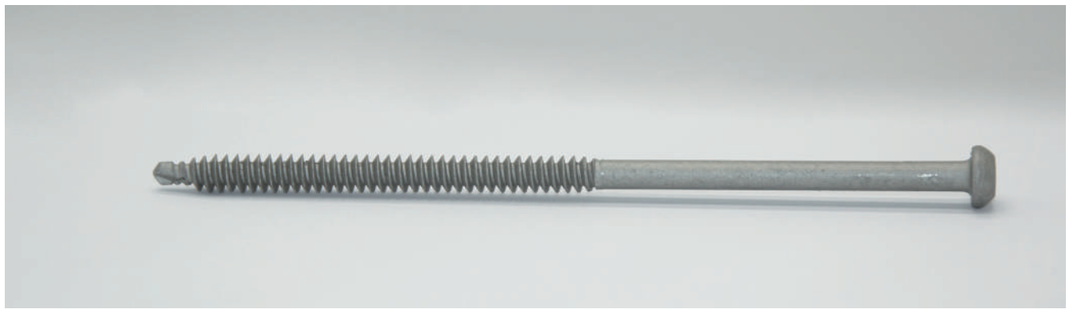

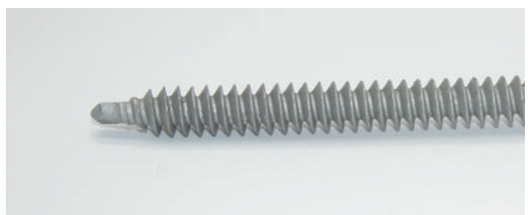

产品技术优势

- 具备自攻钻尾反雨伞牙螺纹设计，钻孔快速省力，并可显著增强螺钉的抗拉拔性能以及抗震动松脱性能

技术参数 //

项目	详情
螺纹直径	6.3mm
螺钉长度	32/50/75/90/105/125/135/140/150/160/180/200/230mm
驱动器	T30内梅花
螺纹	自攻伞牙螺纹
螺钉材质	碳钢
0.8mm钢板拉拔力	≥1800N
耐腐蚀性	中性盐雾1500小时，酸雨15个循环
钻透能力	钢板厚度0.63-1.25mm
执行标准	JG/T 576-2021

H-6.3系列螺钉

应用范围 //

专用于固定檩条及厚钢板，搭配压条、垫片、套管产品使用。

产品技术优势

- 特有的3号钻尾与粗螺纹设计，可确保强劲的钻孔能力和卓越的拉拔力，实现安全可靠的固定

技术参数 //

项目	详情
螺纹直径	6.3mm
螺钉长度	32/50/75/90/105/125/135/140/150/160/180/200/230mm
驱动器	T30内梅花
螺纹	自攻粗螺纹
螺钉材质	碳钢
3mm钢板拉拔力	≥4500N
耐腐蚀性	中性盐雾1500小时，酸雨15个循环
钻透能力	钢板厚度1.25-3mm
执行标准	JG/T 576-2021

外六角H410收口螺钉

应用范围 //

用于卷材收口部位的压条固定，尤其适用于天窗周边、女儿墙等采用厚钢板作为基层的收口场景。

产品技术优势 //

- 其410材质具备优异的耐腐蚀性能，确保在外露使用环境下长期可靠

技术参数 //

项目	详情
螺纹直径	5.5mm
长度	25mm
驱动器	8mm六角套筒
螺纹	自攻粗螺纹
螺钉材质	410不锈钢
3mm钢板拉拔力	≥4500N
钻透能力	钢板厚度1.25-3mm

外六角5.5系列螺钉

应用范围 //

外六角5.5系列螺钉专为收口压条的外露固定及融合瓦与檩条的连接设计。

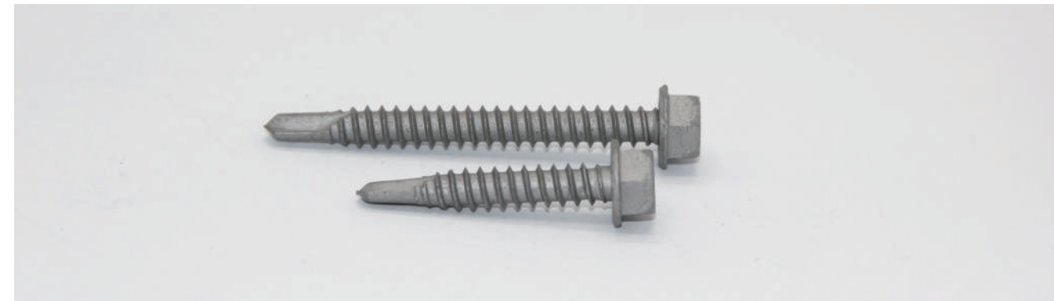

产品技术优势 //

- 外六角头设计，扭矩传递更佳，固定省力
- 3号钻尾设计，穿透力强，钻孔快速。粗螺纹提供卓越的拉拔力，确保固定安全可靠

技术参数 //

项目	详情
螺纹直径	5.5mm
长度	32/50mm
驱动器	8mm六角套筒
螺纹	自攻粗螺纹
螺钉材质	碳钢
3mm钢板拉拔力	≥4500N
耐腐蚀性	中性盐雾1500小时，酸雨15个循环
钻透能力	钢板厚度1.25-3mm

304双金属复合螺钉

应用范围 //

适用于沿海工厂、造纸、卷烟和湿度常年≥70%等强腐蚀环境下的机械固定系统，可配合压条、金属垫片或套管使用。

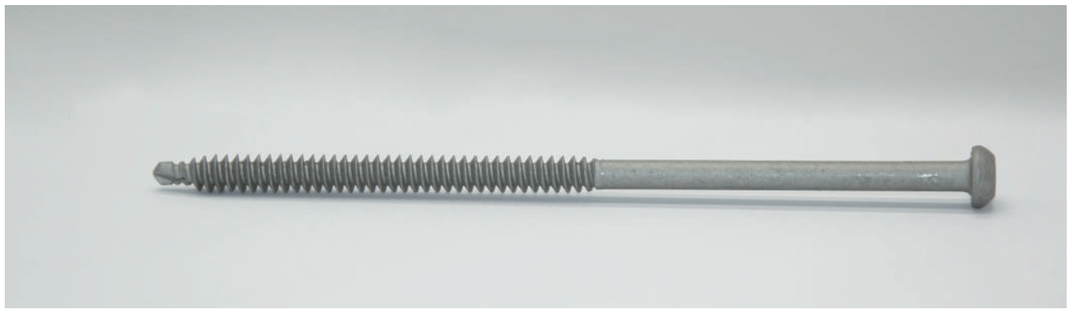

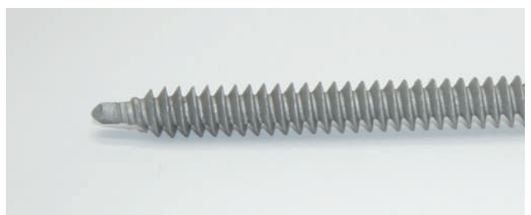

产品技术优势

- 304不锈钢螺杆：提供极高的耐腐蚀性能，保证螺钉主体在恶劣环境下的长期耐久性
- 针对304材质偏软、自攻性差的问题，通过高硬度435复合钻尾实现快速自攻钻孔，确保安装便捷高效

技术参数 //

项目	详情
螺纹直径	6.3mm
螺钉长度	32/50/75/90/105/125/135/140/160/180/200/230mm
驱动器	T30内梅花
螺纹	自攻伞牙螺纹
螺钉材质	不锈钢304+435
0.8mm钢板拉拔力	≥1800N
耐腐蚀性	中性盐雾1500小时，酸雨15个循环
钻透能力	钢板厚度0.63-1.25mm
执行标准	JG/T 576-2021

M8双螺纹螺钉

应用范围 //

专用于TPO/PVC光伏支座与檩条的连接固定。如TPO/PVC融合瓦、钢板满粘PVC/TPO、夹心一体板等具有高分子防水层的屋面。

产品技术优势 //

- 下端自攻钻尾：具备3号钻尾与粗螺纹设计，可轻松攻入檩条并提供高抗拉拔力
- 上端螺纹杆身：钉帽部分为机丝螺纹设计，可直接旋入支座预留螺纹孔，显著提升施工便捷性及安全可靠性

技术参数 //

项目	详情
螺纹直径	8/10mm
螺钉长度	50/105/160/180/200/250mm
驱动器	4.5六角批头
螺纹	自攻粗螺纹
螺钉材质	碳钢
3mm钢板拉拔力	≥4500N
耐腐蚀性	中性盐雾1500小时，酸雨15个循环
钻透能力	钢板厚度1.5-3mm
执行标准	JG/T 576-2021

在单层屋面系统中，每一个组件都关乎整体安全与寿命。我们深知，套管作为关键的机械固定件，其材料选择直接决定了系统的长期可靠性。因此，我们在优质的聚丙烯（PP）中加入抗氧剂、增韧剂、紫外吸收剂，为套管提供耐久保障，从源头上确保质量。

为何选择改性PP？源于对“长久可靠”的执着

- 改性PP赋予套管极高的韧性，能有效抵抗施工踩踏、工具撞击及恶劣天气带来的物理冲击，确保在系统生命周期内无损坏
- 即使长期暴露于屋面高温环境下，改性PP优异的耐热老化性能也能保证套管不变形、不脆化
- 套管与螺钉组合能提供高达2000N以上的拉拔力，复合变形量严格控制在10%以内，确保紧固系统在风揭力下的稳固性
- 作为高性能聚合物，改性PP对酸雨、盐雾等腐蚀环境天生免疫，从根本上杜绝了锈蚀风险，与金属件完美搭配，相得益彰

接下来，请探索我们各系列套管的详细型号与规格.....

FC套管
柔性屋面套管固定件

应用范围 //

专为单层屋面系统岩棉保温层及TPO/PVC防水卷材机械固定而设计。

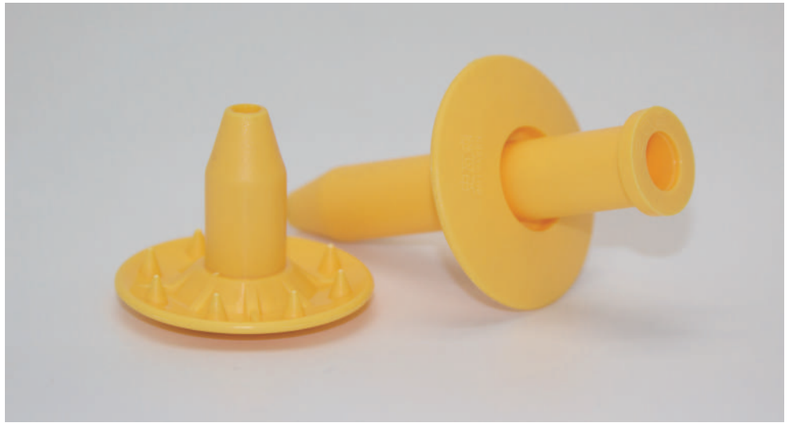

产品技术优势 //

- 搭配SW螺钉组成伸缩式固定件，防止螺钉扎穿PVC/TPO防水层
- 盘面抗弯折:伞状蘑菇型圆盘，受力均匀，刚性更强
- 八爪设计:八爪卡住卷材夹筋层，增加与卷材的摩擦力
- 卷材保温通用:搭配SW螺钉应用于卷材固定以及保温固定，现场搭配灵活
- 钉管组合设计，有效阻止金属螺钉热传导，防止冷凝发生

技术参数 //

项目	详情
盘面直径	47.5mm
管筒直径	15mm
套管长度	35/45/55/65/85/105/115/135/165/180mm
套管材质	改性PP(聚丙烯)
设计荷载	600N
执行标准	JG/T 576-2021
使用场景	用于固定岩棉保温层及P类防水卷材

FM套管
柔性屋面套管固定件

应用范围 //

专为单层屋面系统软质保温层及TPO/PVC防水卷材机械固定而设计。

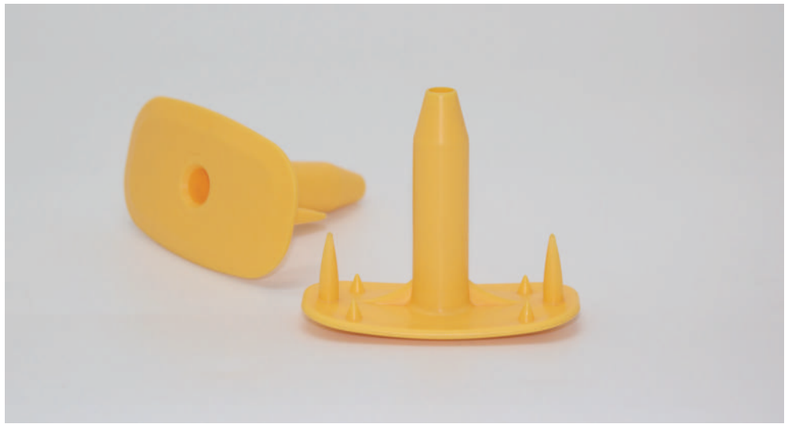

产品技术优势 //

- 搭配SW螺钉组成伸缩式固定件，防止螺钉扎穿PVC/TPO防水层
- 不仅加厚了盘面，并在盘面与管体连接处设计了加强肋，显著提升了盘面抗弯折能力与整体稳定性
- 卷材保温通用，搭配SW螺钉应用于卷材固定以及保温固定，现场搭配灵活
- 钉管组合设计，有效阻止金属螺钉热传导，防止冷凝发生

技术参数 //

项目	详情
盘面直径	82*40mm
管筒直径	15mm
套管长度	35/65mm
套管材质	改性PP(聚丙烯)
组合拉力	≥2000N
设计荷载	600N
执行标准	JG/T 576-2021
使用场景	用于固定岩棉保温层及P类PVC/TPO防水卷材

FT套管
柔性屋面套管固定件

应用范围 //

专为单层屋面系统软质保温层及TPO/PVC防水卷材机械固定而设计。

产品技术优势 //

- 盘面抗弯折，伞状蘑菇型圆盘，分散受力点，刚性更强
- 搭配SW螺钉组成伸缩式固定件，防止螺钉扎穿PVC/TPO防水层
- 八爪设计，八爪卡住卷材夹筋层，增加与卷材的摩擦力
- 钉管组合设计，有效阻止金属螺钉热传导，防止冷凝发生
- 卷材保温通用，搭配SW螺钉应用于卷材固定及保温固定，现场搭配灵活

技术参数 //

项目	详情
盘面直径	47.5mm
管筒直径	15mm
套管长度	35/65/85/105mm
套管材质	改性PP(聚丙烯)
组合拉力	≥2000N
设计荷载	600N
执行标准	JG/T 576-2021
使用场景	用于固定岩棉保温层及P类防水卷材

SW螺钉5.5+FT套管

应用范围 //

用于TPO/PVC单层屋面系统，固定岩棉保温层和防水层，
搭配高强螺钉也可固定于檩条，用于旧屋面翻新系统。

产品技术优势 //

- 预穿钉设计：开箱即用，施工更高效
- 圆形盘面：告别调向，施工速度快
- 钻尾螺钉：小钻尾雨伞牙，固定省力，拉力强
- 八爪设计：与卷材摩擦力大，固定平整，无需捶打或脚踹

最佳组合搭配方案

保温层厚度	套管可选择	螺钉可选择
50mm岩棉	FT35mm	SW5.5*50mm
70mm岩棉	FT35mm	SW5.5*75mm
80mm岩棉	FT65mm	SW5.5*50mm
90mm岩棉	FT65mm	SW5.5*75mm
100mm岩棉	FT85mm	SW5.5*50mm
120mm岩棉	FT105mm	SW5.5*50mm
140mm岩棉	FT105mm	SW5.5*75mm

结构展示 //

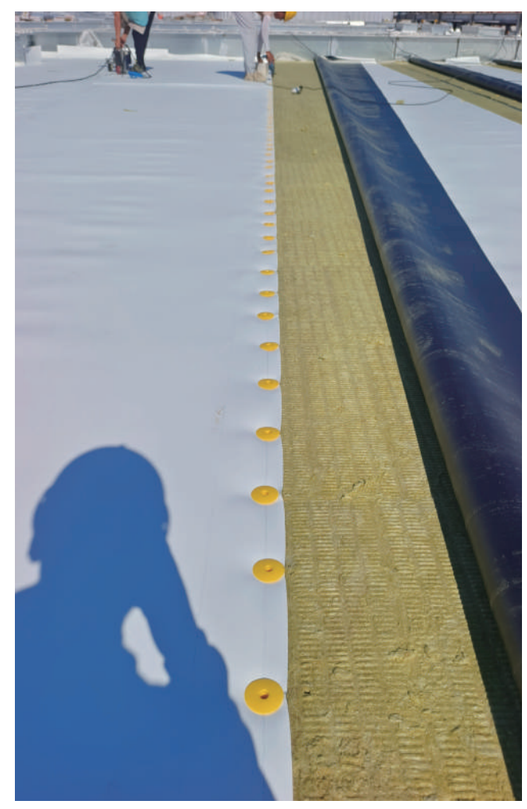

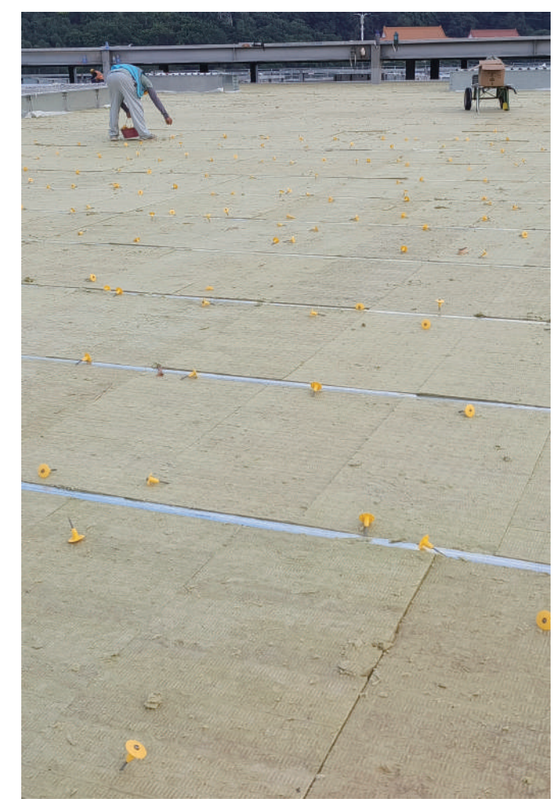

小孔无穿孔垫片

应用范围 //

适用于单层屋面系统，在硬质基层固定TPO/PVC防水卷材时使用。如混凝土基层、防火板基层、石膏板基层等非强碱性硬基层。

技术参数 //

项目	详情
垫片尺寸	Φ80mm
垫片厚度	0.8mm
孔径	6.5mm
垫片基材	150g镀铝锌钢板
涂层	PVC/TPO
设计荷载	800N
组合拉力	≥2000N
粘合强度	≥2000N
执行标准	JG/T 576-2021

大孔无穿孔垫片

应用范围 //

适用于单层屋面系统，在软质基层固定TPO/PVC防水卷材时使用，如岩棉保温层。

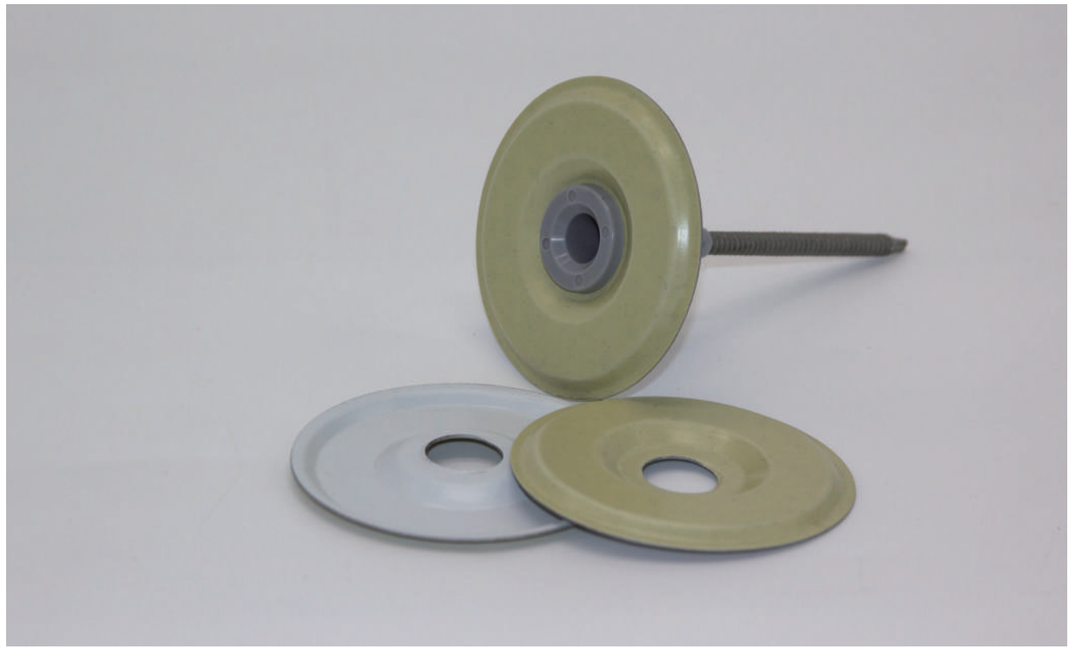

技术参数 //

项目	详情
垫片尺寸	Φ80mm
垫片厚度	0.8mm
孔径	17mm
垫片基材	150g镀铝锌钢板
涂层	PVC/TPO
设计荷载	800N
组合拉力	≥2000N
粘合强度	≥2000N
执行标准	JG/T 576-2021

尼龙套管
无穿孔垫片配套套管

应用范围 //

尼龙套管专为搭配大孔无穿孔垫片使用，共同构成机械固定系统中岩棉保温基层无穿孔固定解决方案。

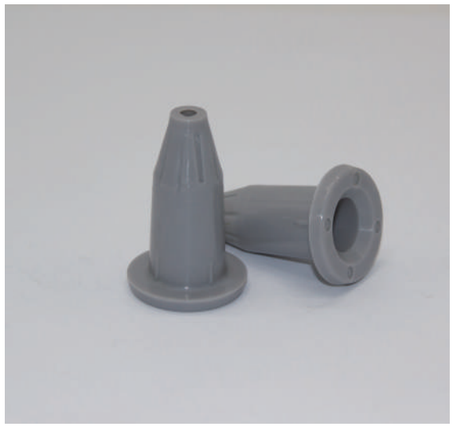

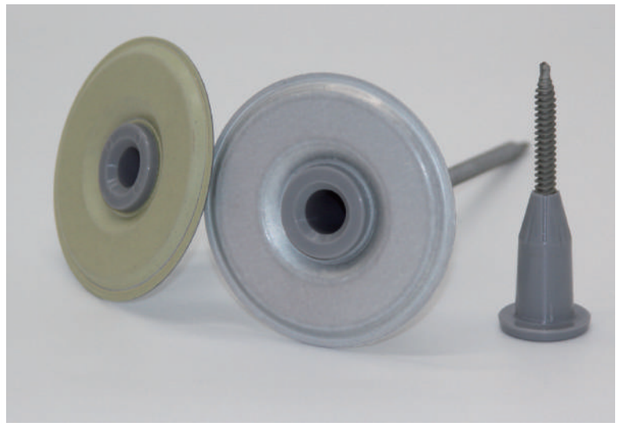

产品技术优势 //

- ☑ 其尼龙材质能有效阻断热桥，兼具优异的绝缘防腐性能，同时确保与螺钉紧密配合，提升系统整体稳定性
- ☑ 相对于PP材料，尼龙材料有更高的机械强度、耐温性和尺寸稳定性

技术参数 //

项目	详情
凸台直径	26mm
管筒直径	17mm
套管长度	40/65/105mm
套管材质	改性尼龙

配套产品

SW螺钉5.5/6.3*L

套管40/65/105mm

无穿孔隔热垫片

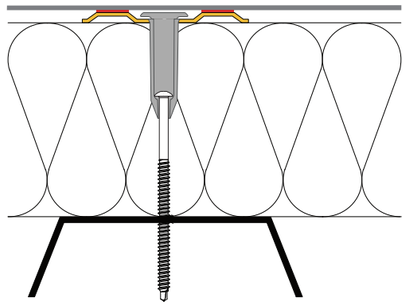

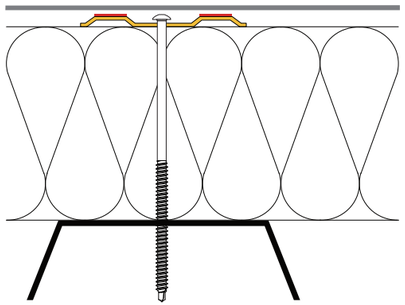

系统搭配方案 //

保温层厚度	岩棉基层（尼龙套管+钉）	硬质基层（螺钉）
50mm	40套管+50螺钉	SW5.5*75/6.3*75
60mm	40套管+75螺钉	SW6.3*90
70mm	40套管+75螺钉	SW6.3*90
80mm	40套管+75螺钉/65套管+50螺钉	SW6.3*105/5.5*100
90mm	40套管+90螺钉/65套管+75螺钉	SW6.3*125
100mm	40套管+100螺钉/65套管+75螺钉	SW6.3*125
120mm	40套管+125螺钉/65套管+90螺钉	SW6.3*140
150mm	40套管+150螺钉/65套管+120螺钉/105套管+90螺钉	SW6.3*180

电磁感应焊接机

本焊机采用电磁感应焊接技术，专用于TPO、PVC、EPDM屋面卷材的机械固定。施工时将垫片用紧固件固定于基层，卷材覆盖后，焊机通过感应加热使垫片与卷材焊接成一体。

优势：

- ▶ 卷材无损式固定，避免穿孔
- ▶ 焊接过程由设备智能控制
- ▶ 操作简单易上手，形成的粘合层稳定牢固
- ▶ 在PIR保温层上的性能优势更明显
- ▶ 抗风揭能力强，满足标准规范，相比传统机械固定可减少25-50%紧固件用量

项目	详情
输入电压	230V
频率	50Hz
功率	4200W/可调
工作频率	50Hz
有效焊接面	≥Φ75mm
整机尺寸	790*340*160mm
整机重量	9.5Kg

无穿孔垫片焊接剥离展示

应用展示 //

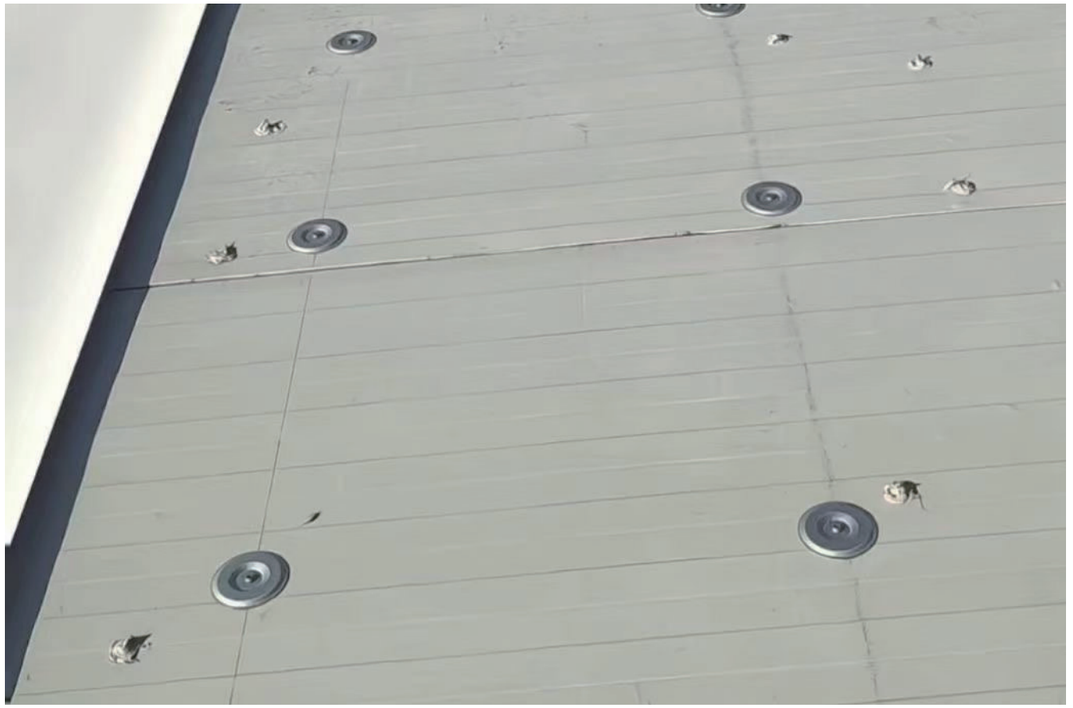

K型垫片
硬质保温固定垫片

应用范围 //

用于固定TPO、PVC、SBS、KEE 等多种单层屋面卷材，卷材下方为XPS、PIR、EPS等常见保温层，建议防水卷材搭接宽度120mm。

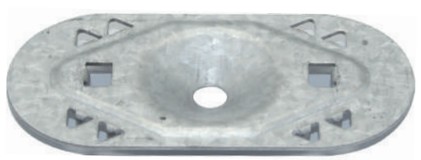

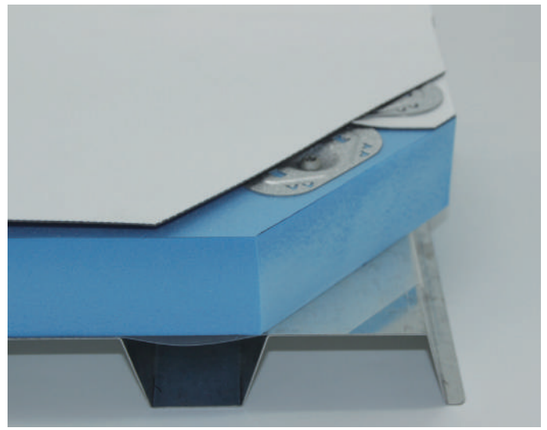

产品技术优势 //

- 有效防止卷材撕裂，垫片设计能均匀分散压力，避免在强风荷载下卷材被钉杆撕裂
- 带齿设计提升紧固荷载，垫片底部带齿，能更牢固地咬合卷材表面，最大限度提升抗拉拔力和抗风揭能力

技术参数 //

项目	详情
垫片尺寸	82*40mm
垫片厚度	1mm
孔径	6.5mm
垫片材质	150g镀铝锌钢板
设计荷载	800N
抗拉拔力	≥2000N
执行标准	JG/T 576-2021
使用场景	适用于卷材/保温通用固定件

C型垫片
硬质基层固定垫片

应用范围 //

适用于TPO/PVC防水卷材固定在硬质基层时使用，如：混凝土、水泥纤维板、石膏板等硬质基面。玻镁板及强碱性硬质基层不得使用该垫片。

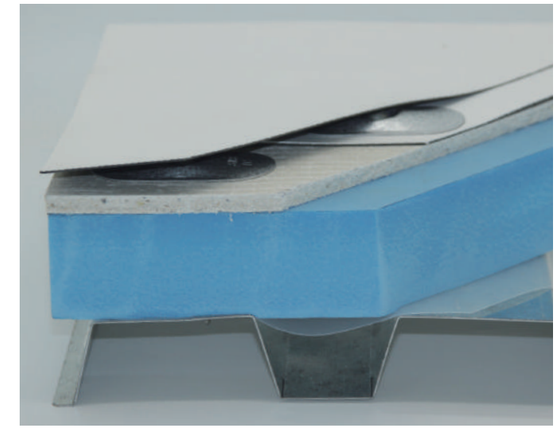

产品技术优势 //

- 中空加强结构赋予垫片更高强度，确保在紧固和受力时不变形，提供可靠支撑
- 螺钉孔位凹陷设计，可将钉头隐藏于平面之下，有效避免磨损上层覆盖的卷材
- 四周平整的边缘能紧密压实卷材，增大摩擦力，从而提升系统的抗风揭能力

技术参数 //

项目	详情
垫片尺寸	82*40mm
垫片厚度	1mm
孔径	6mm
垫片材质	150g镀铝锌钢板
设计荷载	800N
抗拉拔力	≥1800N
执行标准	JG/T 576-2021
使用场景	适用于卷材/保温通用固定件

D60带爪垫片
硬质保温层固定垫片

应用范围 //

用于固定TPO、PVC、SBS、KEE等多种单层屋面卷材，卷材下方为XPS、PIR、EPS等常见保温层，建议防水卷材搭接宽度150mm。

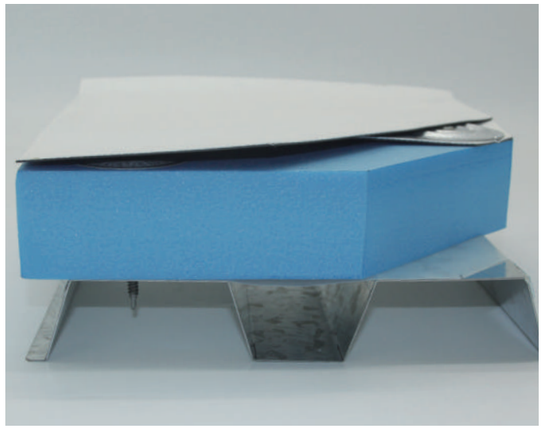

产品技术优势 //

- 专为2.4米以上宽幅卷材设计，直径60mm提供更大固定面积，增强与卷材的压力与抗风揭能力
- 底部带齿设计强力咬合卷材加筋层，显著提升抗拉拔力与抗风揭能力，确保系统稳固性
- 圆形构造受力均匀，安装便捷，为宽幅卷材系统提供高效可靠的固定方案

技术参数 //

项目	详情
垫片尺寸	Φ60mm
垫片厚度	0.8/1mm
孔径	6.5mm
垫片材质	150g镀铝锌钢板
设计荷载	800N
抗拉拔力	≥2000N
执行标准	JG/T 576-2021
使用场景	≥2.4m宽度防水卷材

D50尼龙垫片
硬质强碱基层固定垫片

应用范围 //

适用于PVC/TPO防水卷材在强碱基层固定时使用，如玻镁板，硅酸盖板和石膏板具有碱性腐蚀材质的基层。

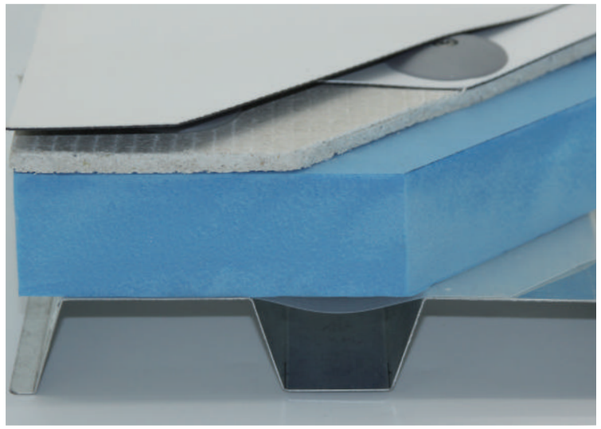

产品技术优势 //

- 耐低温性能优异
- 改性尼龙材质，韧性更高
- 长期高温环境冲击不脆裂
- 采用意大利兰蒂奇尼龙原材料

技术参数 //

项目	详情
垫片尺寸	Φ50mm
孔径	6.5mm
垫片材质	改性尼龙
设计荷载	800N
抗拉拔力	≥1800N
执行标准	JG/T 576-2021
使用场景	适用于卷材/保温通用固定件

D40型垫片
硬质基层固定垫片

应用范围 //

适用于TPO/PVC防水卷材固定在硬质基层时使用。如：混凝土、水泥纤维板、石膏板等硬质基面。玻镁板及强碱性硬质基层不得使用该垫片。

产品技术优势 //

- 专为硬质基层设计的经济型垫片
- 底部周圈凸点设计增加与基层之间摩擦力，显著提升抗拉拔力与抗风揭能力
- 圆形构造受力均匀，安装便捷

技术参数 //

项目	详情
垫片尺寸	Φ40mm
垫片厚度	1mm
孔径	6.5mm
垫片材质	150g镀铝锌钢板
设计荷载	600N
抗拉拔力	≥2000N
执行标准	JG/T 576-2021
使用场景	适用于卷材通用固定件

III型收口压条

应用范围 //

适用于防水卷材收头泛水处固定，如女儿墙、天窗、风机、檐口等部位的收口位置。

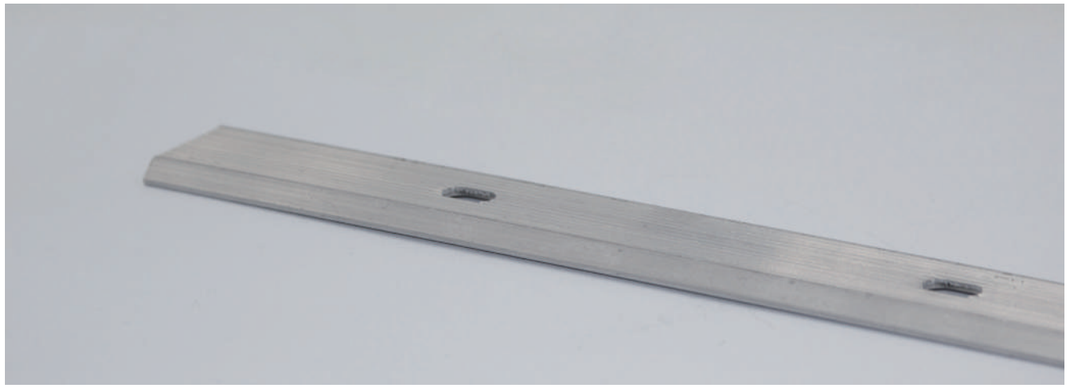

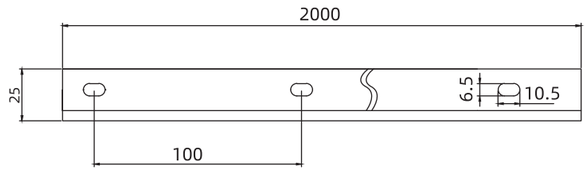

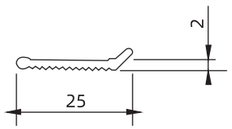

（单位:mm）

产品技术优势 //

- 采用单面波纹设计，波纹面朝内与卷材贴合，显著增强摩擦阻力，有效解决传统光面压条易滑脱、空鼓的问题。波纹结构同步提升压条自身刚性，确保迎水面收口固定更牢固

技术参数 //

项目	详情
材质	6063铝合金
厚度	2mm
长度	2m
宽度	25mm
孔直径	6.5*10.5mm
孔间距	100mm

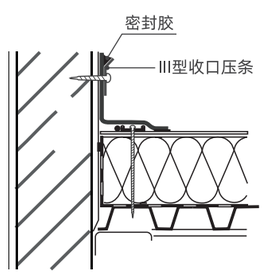

II型收口压条

应用范围 //

适用于防水卷材收头泛水处固定，如女儿墙、天窗、风机、檐口等部位的收口位置。

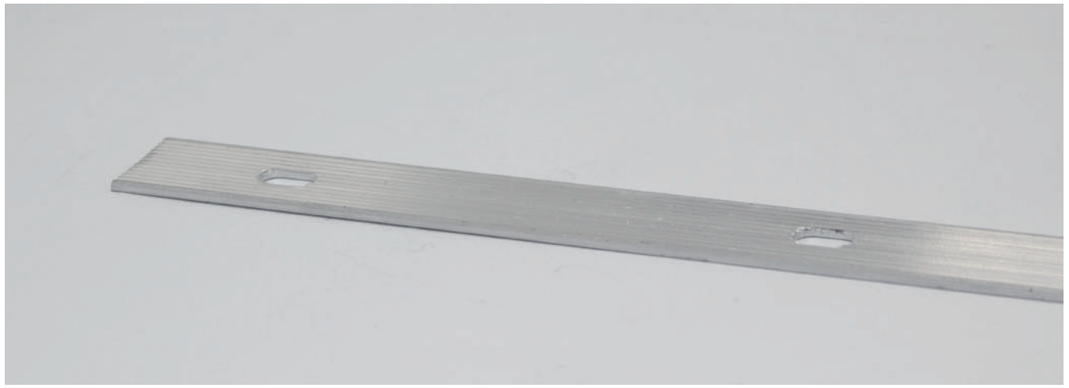

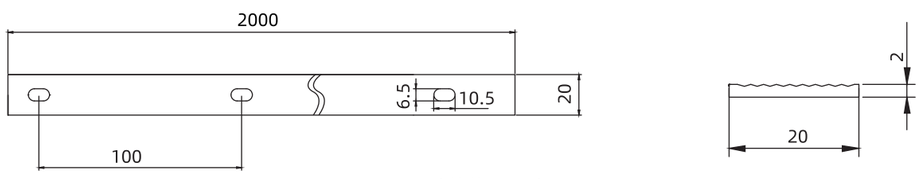

（单位:mm）

产品技术优势 //

- 采用单面波纹设计，波纹面朝内与卷材贴合，显著增强摩擦阻力，有效解决传统光面压条易滑脱、空鼓的问题。波纹结构同步提升压条自身刚性，确保收口固定更牢固

技术参数 //

项目	详情
材质	6063铝合金
厚度	2mm
长度	2m
宽度	20mm
孔直径	6.5*10.5mm
孔间距	100mm

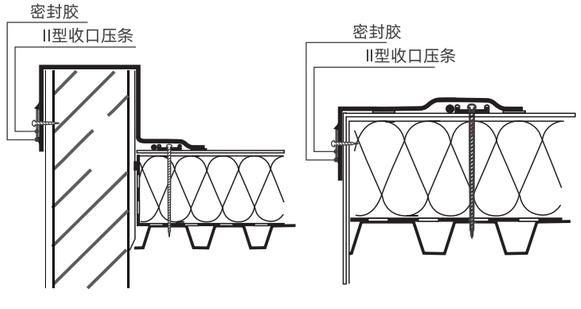

大小孔U型压条

应用范围 //

适用于PVC/TPO卷材建筑周边女儿墙根部、天沟角部、屋脊、天窗周边、风机周边等开口尺寸大于500mm以上的孔洞周圈加强固定。

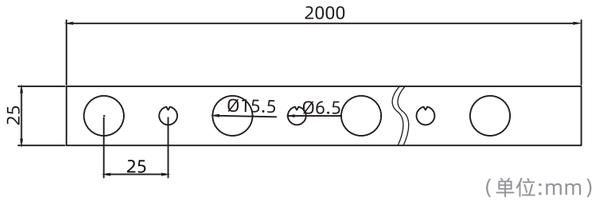

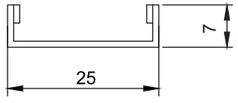

（单位:mm）

产品技术优势 //

- 大小孔设计可任意选择螺钉或者套管固定，适应不同施工条件与固定需求
- 当保温层过厚（如大于150mm） 时，配合FC管+SW螺钉使用，不仅成本降低，而且解决冷凝风险
- 在屋脊、伸缩缝等屋面易踩位置，套管+螺钉配套固定可为螺钉提供伸缩空间，减少卷材被扎破风险

技术参数 //

项目	详情
材质	镀锌钢板
材质厚度	1mm
长度	2m
宽度	25mm
高度	7mm
孔直径	6.5/15.5mm
孔间距	25mm

平孔U型压条

应用范围 //

适用于PVC/TPO卷材建筑周边女儿墙根部、天沟角部、屋脊、天窗周边、风机周边等开口尺寸大于500MM以上的孔洞周圈加强固定。

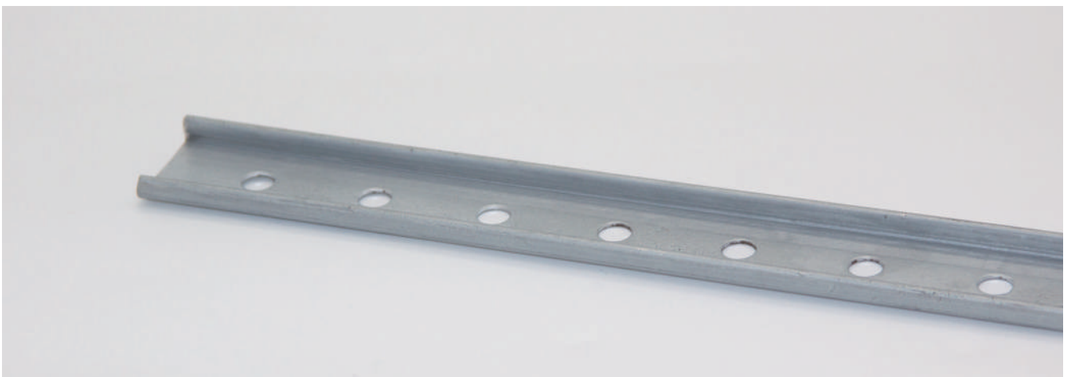

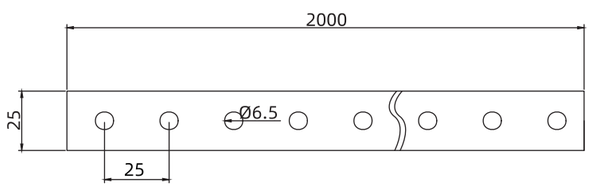

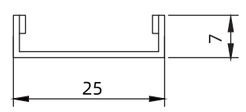

（单位:mm）

产品技术优势 //

- 平孔U型压条25mm孔距设计，钉孔可灵活对齐钢板波峰，采用短螺钉固定即可，螺钉成本相对较低

技术参数 //

项目	详情
材质	镀锌钢板
材质厚度	1mm
长度	2m
宽度	25mm
高度	7mm
孔直径	Φ6.5mm
孔间距	25mm

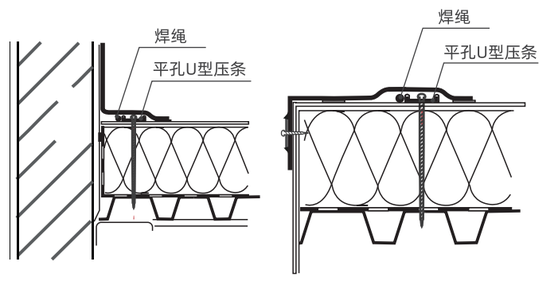

带爪U型压条

应用范围 //

适用于PVC/TPO卷材建筑周边女儿墙根部、天沟角部、屋脊、天窗周边、风机周边等开口尺寸大于500mm以上的孔洞周圈加强固定。

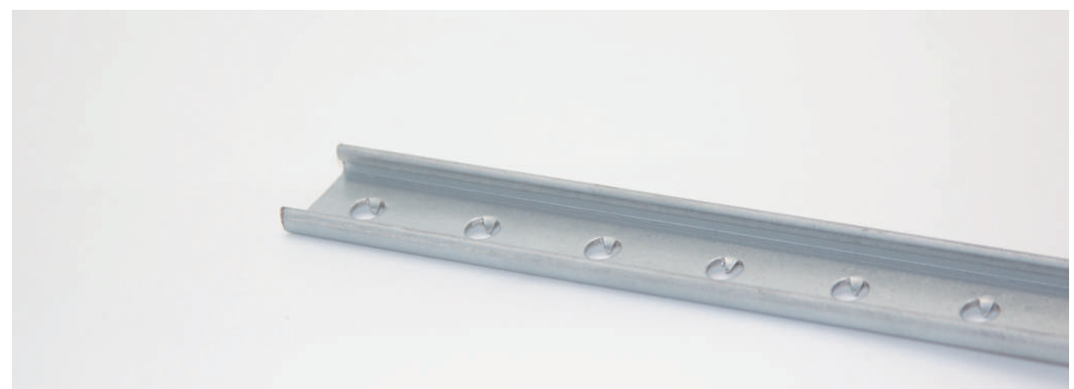

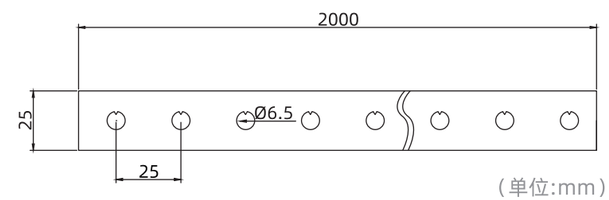

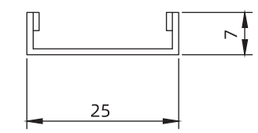

（单位:mm）

产品技术优势 //

- 该压条通过独特的三角倒刺爪，在固定PVC/TPO时直接刺入卷材夹筋层形成机械锚固，无需焊绳即可实现线性受力。此设计不仅省掉了焊绳焊接工序，同时解决了虚焊、位移风险，更提供了远超焊绳连接的抗拉拔力，大幅提升系统在风荷载下的可靠性

技术参数 //

项目	详情
材质	镀锌钢板
材质厚度	1mm
长度	2m
宽度	25mm
高度	7mm
孔直径	Φ6.5mm
孔间距	25mm

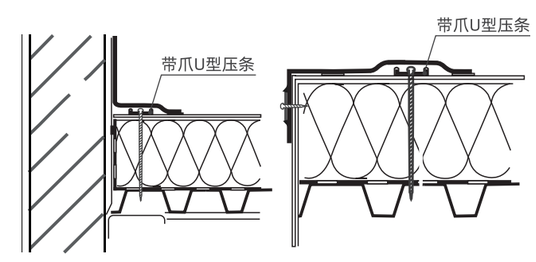

荷载分散绳

应用范围 //

焊绳沿U型压条边缘与防水卷材焊接成一体，将U型压条上的螺钉点受力变成线受力，形成增强型边缘固定系统，以抵抗卷材收缩及风荷载拉力。

▲ PVC焊绳

▲ TPO焊绳

技术参数 //

项目	详情
材质	PVC/TPO
直径	4mm
长度	100m/卷
断裂伸长 率	PVC≥250%　TPO≥400%
拉伸强度	PVC≥10MP　TPO≥12MP
颜色	灰/白

丁基胶带

应用范围 //

本品采用高品质丁基橡胶制成，专为单层屋面系统隔汽层粘结密封设计。其卓越的延展性与耐老化性能，能有效阻止水汽渗透，避免屋面系统结露，为屋面系统提供持久可靠的保护。

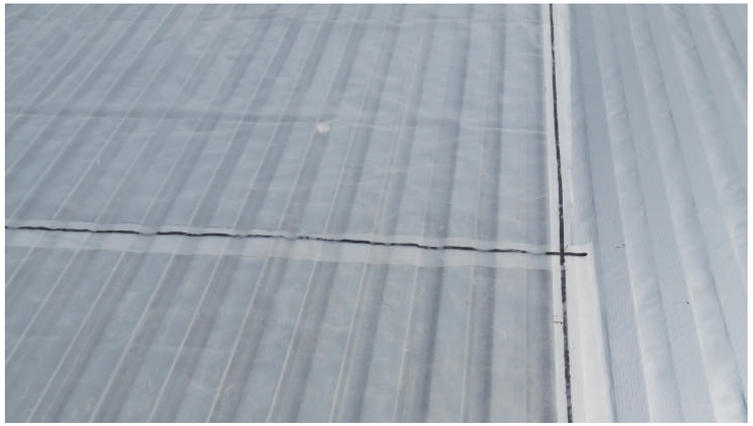

技术参数 //

项目	详情
材质	丁基橡胶
厚度	1mm
宽度	10mm
尺寸	20m/卷

MODIFIED PP

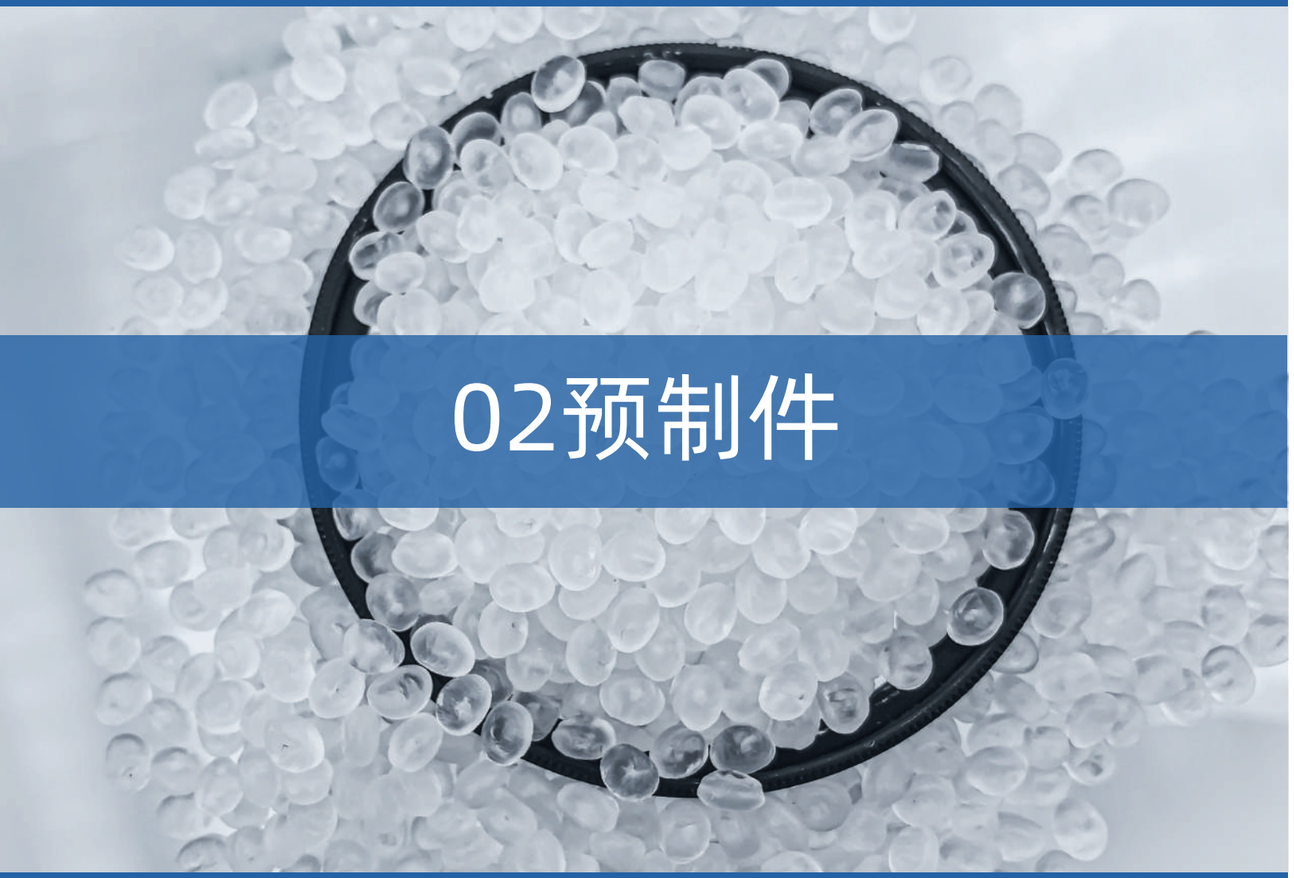

02预制件

在建筑防水领域，细节决定成败。我们深知，唯有优质的材料，才能成就可靠的系统。

为此，史瓦森全线预制件产品，均采用巴赛尔（LYONDELLBASELL）高品质热塑性聚烯烃弹性体作为核心原料，确保从颗粒到成品的每一环节，都具备：

- 优异的耐候性与抗老化性能，轻松应对极端气候
- 出色的焊接兼容性，与优质的TPO卷材实现高强度融合
- 高弹性与抗撕裂强度，保障节点长期稳定不漏水
- 环保无毒，100%可回收，响应绿色建筑趋势

巴塞尔弹性体的加持，让我们每一个注塑成型的预制件
从阳角、阴角，到穿出管道、T型码密封件
都不再是简单的配件，而是系统防水寿命的可靠延伸

接下来，请探索我们各系列预制件的详细型号与规格...

混凝土屋面阳角预制件

应用范围 //

适用于PVC/TPO卷材在混凝土屋面圆弧型阳角位置的补丁。

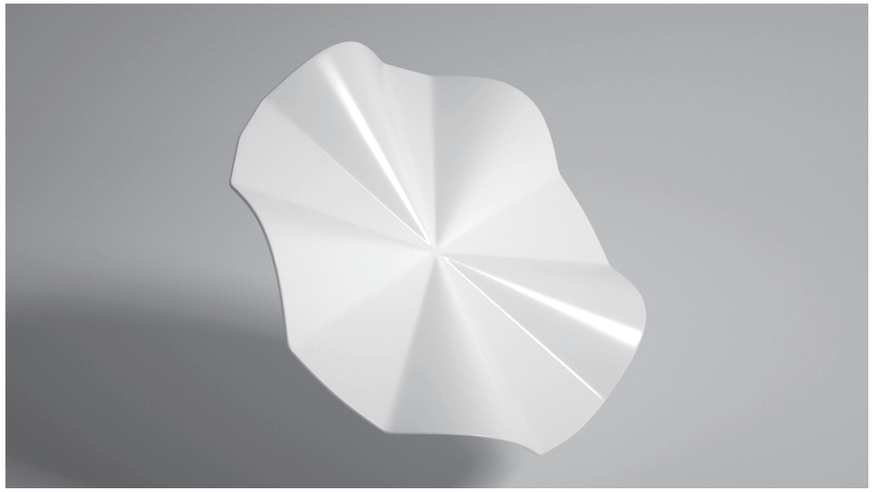

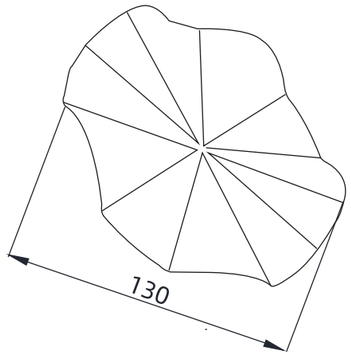

（单位:mm）

技术参数 //

项目	详情
材质	TPO/PVC
厚度	1.5mm
直径	130mm
包装规格	10个/包

混凝土屋面阴角预制件

应用范围 //

适用于PVC/TPO卷材在混凝土屋面圆弧型阴角位置的补丁。

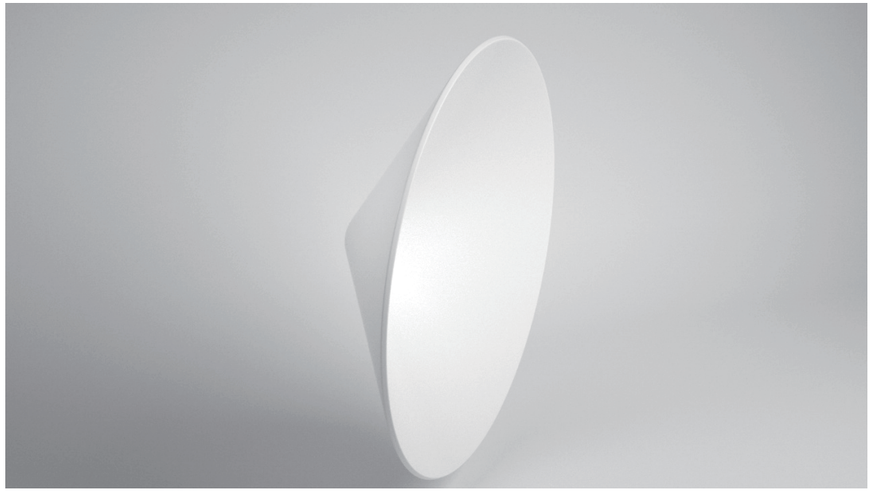

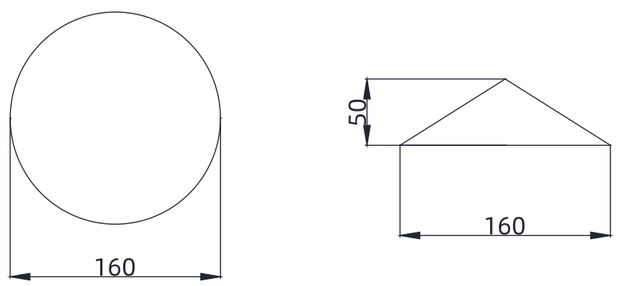

（单位:mm）

技术参数 //

项目	
材质	TPO/PVC
厚度	1.5mm
高度	50mm
开口直径	160mm
包装规格	10个/包

单层屋面阴阳角预制件

应用范围 //

适用于单层屋面系统TPO/PVC卷材阴阳角的补丁。

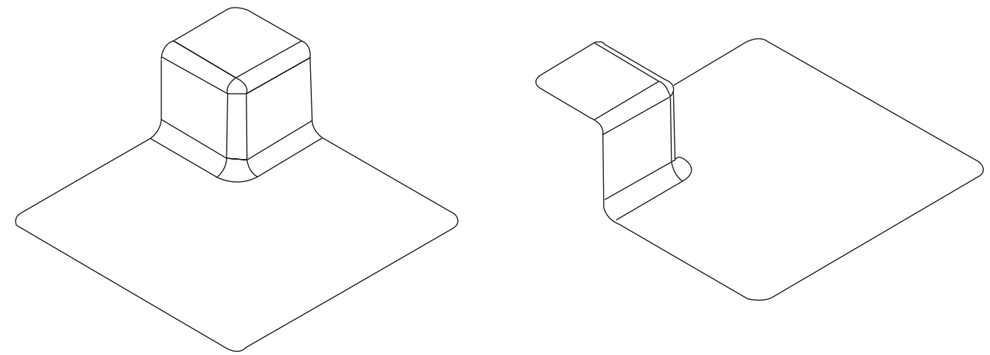

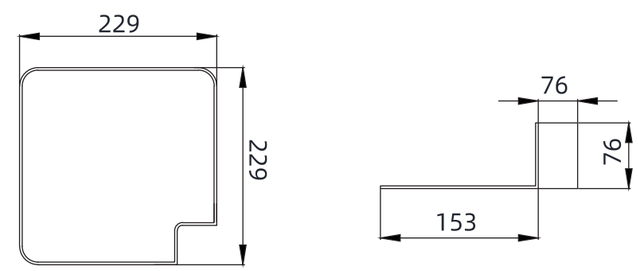

（单位:mm）

技术参数 //

项目	详情
材质	TPO/PVC
厚度	1.5mm
高度	76mm
底部	229*229mm
折边尺寸	76*76mm
包装规格	10个/包

直角阴角

应用范围 //

适用于单层屋面系统无圆弧倒角的阴角补丁。

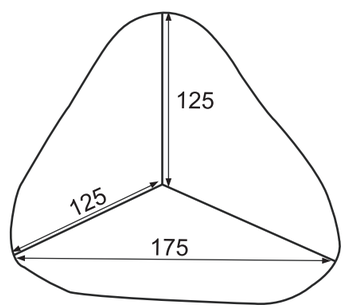

（单位:mm）

技术参数 //

项目	详情
材质	TPO/PVC
厚度	1.5mm
长度	175mm
宽度	125mm
高度	125mm
包装规格	10个/包

T型接口补丁

应用范围 //

用于单层屋面系统PVC/TPO防水卷材，在T型接缝处的加强修补。

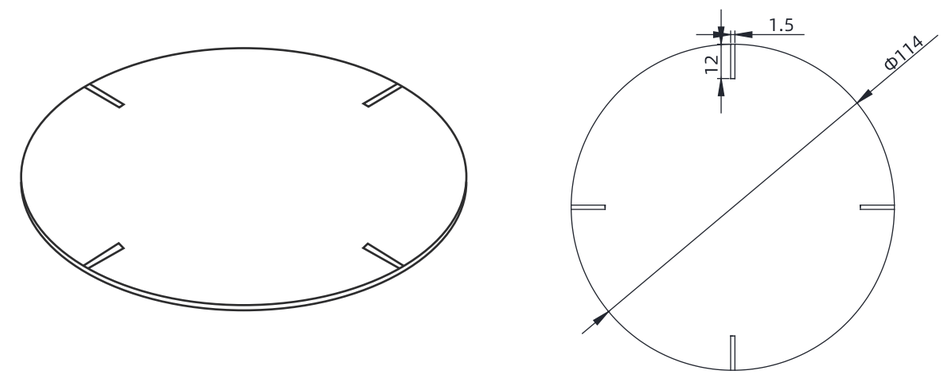

产品技术优势 //

- 施工便捷：预制注塑成型，尺寸统一，即取即用，大幅提升施工效率
- 密封可靠：采用同质材料，热风焊接后形成整体密封
- 质量稳定：工厂标准化生产，性能一致，为屋面防水系统提供可靠保障

技术参数 //

项目	详情
材质	TPO/PVC
直径	114mm
厚度	1.5mm
颜色	白色
断裂伸长率	TPO≥500%
	PVC≥200%
拉伸强度	TPO≥12MP
	PVC≥10MP

60T型码密封预制件

应用范围 //

适用于铝镁锰板复合保温屋面系统设计的功能性部件。安装时，先将预制件穿过T型码，随后将其自带的卷材裙边与基层卷材进行热风焊接，形成一道可靠且持久的防水层，最后在预制件顶部开口处用密封胶密封。
解决了传统工艺的渗漏隐患，传统做法中，T型码螺钉穿孔处仅依靠密封胶固定，易因卷材热胀冷缩、震动位移等因素导致密封失效。而本预制件通过整体焊接方式，实现了与防水卷材的一体化密封，从根本上避免了漏水风险。

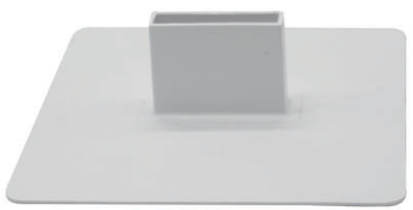

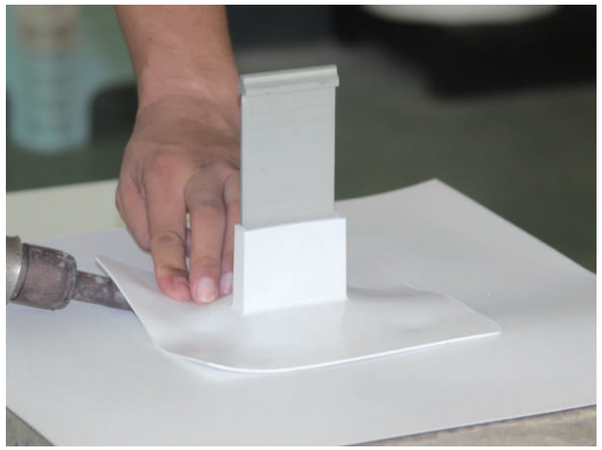

产品技术优势 //

- 消除了传统螺钉穿孔带来的渗漏风险。预制件与卷材的焊接密封寿命远超任何密封胶，与基层材料同寿命
- 稳固可靠：50MM的标准高度为T型码提供了可靠的阻水性，增强了抗风揭和抗震动能力，系统整体性更好
- 安装高效：作为标准化预制件，尺寸统一，质量稳定，简化了施工工序，大幅提升安装效率和一致性
- 系统兼容：与TPO防水卷材同材质焊接，完美融入防水系统，保障了屋面防水层的完整性与连续性

技术参数 //

项目	详情
材质	TPO/PVC
厚度	1.8mm
高度	50mm
槽口宽度	10*60mm
底座尺寸	180*180mm

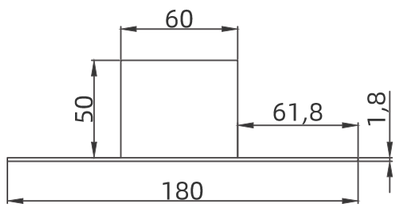

（单位:mm）

半包式穿出管道预制件

应用范围 //

适用于TPO/PVC防水卷材中穿出管道的包裹，针对管道过高或有弯头等，卷材无法直接穿入的管道，采用半包式设计，现场安装时只需将两个预制件合并包裹管道即可完成密封。

D120半包式穿出管道预制件

D160半包式穿出管道预制件

产品技术优势 //

- 适应性强，施工灵活：可覆盖直径80-160mm以内的所有管道。若管道尺寸偏小，可直接修剪至贴合尺寸
- 半包式便捷安装，现场包裹管道快速简便，提升整体施工效率
- 同材质结构杜绝开裂，一体注塑成型，避免因搭接边P类卷材焊接无法延伸导致的潜在开焊与渗漏风险

技术参数 //

项目	D120半包式穿出管道	D160半包式穿出管道
材质	TPO/PVC	TPO/PVC
厚度	1.8mm	1.8mm
高度	260mm	260mm
底座尺寸	284mm	325mm
适用管径	80-120mm	140-160mm

塔式预制件

应用范围 //

可变径防水预制件，适用于直径23mm至228mm的穿出管道。施工时，只需选择与之匹配的台阶，并将该台阶以上的部分裁掉，即可使预制件与管道实现完美贴合，底座裙边则与屋面卷材焊接为一体，形成可靠密封。

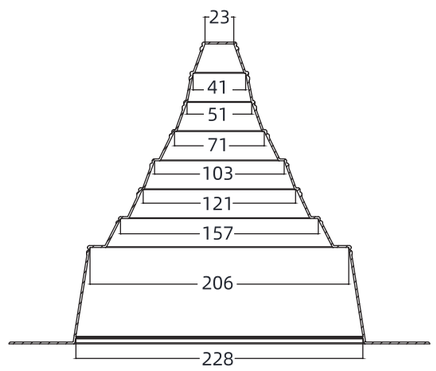

（单位:mm）

产品技术优势 //

- 单个产品覆盖8个常用尺寸区间（D23-D228），通用性极强
- 阶梯式设计使裁切操作直观、简便。工人可快速裁出与管道直径完全一致的开口
- 该预制件为工厂一体成型，整体无搭接缝，避免因搭接边处理不当导致的后期开焊风险

技术参数 //

项目	详情
材质	TPO/PVC
厚度	1.8mm
高度	250mm
底座直径	337mm

D64穿出管道预制件

应用范围 //

本产品专为现场复杂的异形穿出构件（如后装底座、钢结构支柱基脚等）提供定制化防水解决方案。通过精准复刻构件实际形态，预制件可与异形结构实现完美契合。现场安装时直接套入，并将底部裙边与屋面卷材焊接，即可高效完成复杂节点的密封。

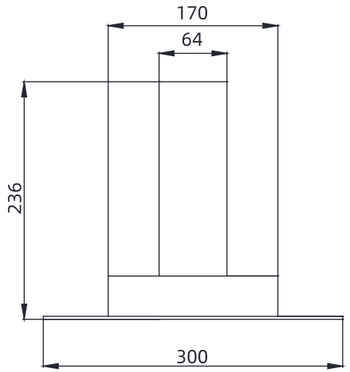

（单位:mm）

产品技术优势 //

- 专为异形构件设计，从根本上解决传统材料因形状不匹配导致的包裹不实、折皱等隐患
- 该预制件为工厂一体成型，整体无搭接缝，避免因搭接边处理不当导致的后期开裂风险

技术参数 //

项目	详情
材质	TPO/PVC
厚度	1.8mm
高度	236mm
上口直径	64mm
底座直径	300mm

变径式管道预制件

应用范围 //

变径式管道预制件，提供D60-D120，D140-D200等多种变径规格。其最大直径处的筒壁高度满足国标250mm泛水高度标准，可直接应用于对应尺寸的穿出管道。

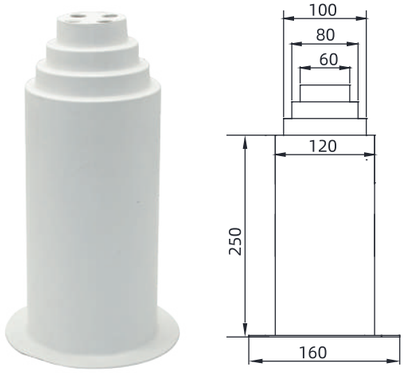

（单位:mm）

D60-120穿出管道预制件

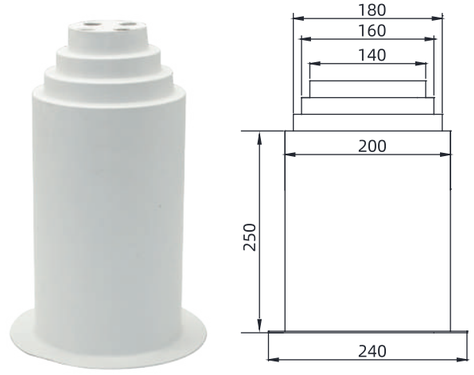

（单位:mm）

D140-200穿出管道预制件

产品技术优势 //

- 产品在出厂时即确保最大直径处达到250mm有效泛水高度
- 阶梯式设计使裁切操作直观、简便。现场可快速裁出与管道直径完全一致的开口
- 该预制件为工厂一体成型，整体无搭接缝，避免因搭接边处理不当导致的后期开裂风险

技术参数 //

项目	D60-120穿出管道	D140-200穿出管道
材质	TPO/PVC	TPO/PVC
厚度	1.8mm	1.8mm
高度	250mm	310mm
管道直径	60/80/100/120mm	140/160/180/200mm
底座直径	160mm	240mm

排气管预制件

应用范围 //

本产品为一体化注塑成型的屋面专用排气管，其设计包含底部宽大焊接区与顶部防倒灌风帽，用于排出保温层内湿气。安装时，将底部焊接区与基层防水卷材焊接，再盖上风帽即可完成。

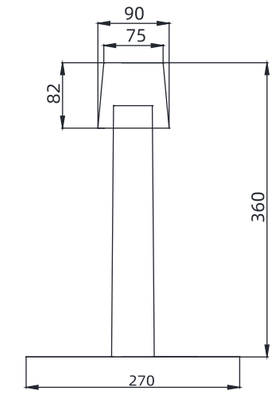

（单位:mm）

产品技术优势 //

- 直筒基座与宽大焊接区为一体化注塑成型，无任何拼接缝隙
- 可灵活取放的风帽设计，在确保防雨功能的同时，也极大方便了日后对管道的检查与维护
- 整体设计能有效抵御屋面温差变化、风荷载及踩踏影响，抗老化性能优异

技术参数 //

项目	详情
材质	硬质TPO/PVC
厚度	3mm
高度	360mm
上口直径	49mm
底座直径	270mm

840屋脊盖板预制件

应用范围 //

本品是一款专为840板型融合瓦、塑钢瓦、钢塑瓦等屋面系统设计的屋脊盖板。通过直接覆盖屋脊线两侧并进行焊接取代传统手工裁剪卷材的复杂工艺，实现快速、一体化的屋脊防水密封。

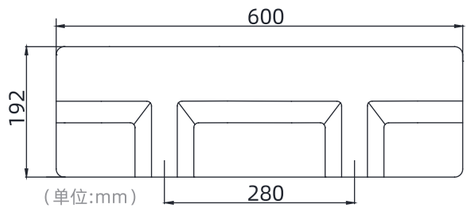

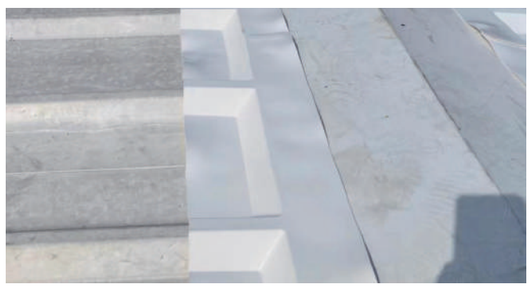

产品技术优势 //

- 专为840板型波峰波谷定制，形状匹配度高，安装时无需繁琐裁剪与调整，大幅提升施工效率
- 一体化设计显著减少搭接缝与细部节点，从源头降低屋脊部位的渗漏风险，提升系统可靠性
- 美观、无内应力变形，提高系统可靠性

技术参数 //

项目	详情
材质	TPO/PVC
厚度	1.8mm
长度	600mm
宽度	192mm
适用版型	YX 30-280-840
颜色	白色（可定制）
包装规格	10片/包

840天沟堵头预制件

应用范围 //

专为840融合瓦、塑钢瓦、钢塑瓦等屋面系统设计的天沟堵头预制件。它根据特定840板型的天沟端头轮廓定制，安装时可直接覆盖并焊接，取代传统手工裁剪与拼接，实现天沟端头的快速、一体化封闭。

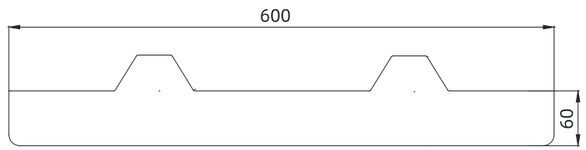

产品技术优势 //

- 专为840板型天沟端头形状定制，省去现场裁剪与复杂拼接，安装效率显著提升
- 一体化设计显著减少搭接缝，降低天沟部位的渗漏风险
- 美观、无内应力变形，提高系统可靠性

技术参数 //

项目	详情
材质	TPO/PVC
厚度	1.8mm
长度	600mm
宽度	100mm
适用版型	YX 30-280-840
颜色	白色（可定制）
包装规格	10片/包

50钉帽覆盖片

应用范围 //

专为融合瓦、钢塑板、塑钢瓦屋面固定螺钉的防水密封而设计。它通过高效的热风焊接工具，与钢板表面的卷材快速牢固地融为一体，解决螺钉固定点的渗漏问题，确保屋面防水系统的整体性与持久性。

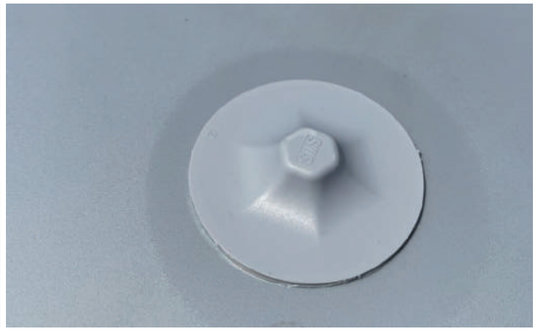

产品技术优势 //

- 配合史瓦森专用焊枪，焊接速度快，焊点均匀牢固，无虚焊、漏焊隐患，工程质量显著提升
- 大幅降低了对工人熟练度的依赖，操作简单，能保证极高的节点处理合格率与一致性

技术参数 //

项目	详情
材质	TPO/PVC
直径	Φ50mm
搭配产品	融合瓦盖帽焊枪
厚度	2mm

80钉帽覆盖片

应用范围 //

专为融合瓦、钢塑板、塑钢瓦屋面固定螺钉的防水密封而设计。它通过手持焊枪焊接，与钢板表面的卷材快速牢固地融为一体，解决螺钉固定点的渗漏问题，确保屋面防水系统的整体性与持久性。

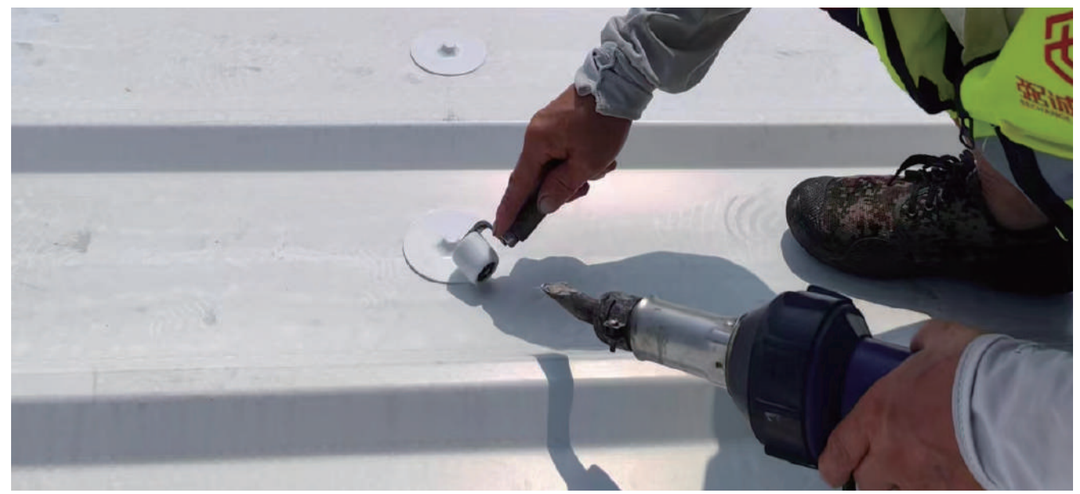

产品技术优势 //

- 钉帽顶部采用凸起式外六角设计，力学分布合理，抗踩踏性能优异，有效避免钉头磨破上层卷材
- 注塑一次成型，无拼接缝隙，结构坚固且安装便捷，避免现场裁剪，保障焊接后屋面平整美观

技术参数 //

项目	详情
材质	TPO/PVC
直径	Φ80mm
厚度	2.0mm

高分子装配式避雷支座

应用范围 //

适用于单层屋面系统专用避雷支座，由金属底座、带绝缘圈铝合金支撑柱、卷材裙边及铝合金卡扣组成。安装时，底部卷材裙边与屋面防水层焊接，使用铝合金卡扣将避雷引线安装在支座上端。

产品技术优势 //

- 安装方便，分体式设计，焊接底座更方便快捷
- 耐久美观，全铝合金主体结构，抗腐蚀能力强，承载力高；外观精致，能有效保护下方卷材
- 防松设计，铝合金凹座与凸盖钢性连接，避免热胀冷缩松脱问题

技术参数 //

项目	详情
上面材质	6063 铝合金
底座材质	TPO/PVC 卷材
底部尺寸	底座防水层Ø160mm（可定制）
高度	≥150mm
抗压力	≥1500N
抗拉力	≥800N

一体式避雷支座

应用范围 //

适用于单层屋面系统专用避雷支座，在装配式基础上进行了优化，保留了金属底座、铝合金支撑柱与卷材裙边的核心结构，适用于对钢性无强制要求的避雷系统安装场景。

产品技术优势 //

- 高性价比：在保证核心结构强度和防水性能的前提下，省略绝缘圈，为客户提供了更具成本效益的选择
- 维护核心性能：延续了装配式避雷的坚固结构与可靠的焊接防水裙边，确保支座的抗压能力

技术参数 //

项目	详情
上面材质	6063 铝合金
底座材质	TPO/PVC 卷材
底部尺寸	底座防水层Ø160mm（可定制）
高度	≥150mm
抗压力	≥1500N
抗拉力	≥500N

三角避雷支座

应用范围 //

产品采用三角型支撑设计，替代传统的圆柱造型，在保证功能的前提下，实现了产品的轻量化与经济性。

产品技术优势 //

- ☑ 三角支撑结构在保证足够支撑强度的同时，显著减轻了产品重量并降低了材料成本

技术参数 //

项目	详情
上面材质	6063 铝合金
底座材质	TPO/PVC 卷材
底部尺寸	底座防水层Ø160mm（可定制）
高度	≧150mm
抗拉力	避雷引线直径12mm，拉力419N
	避雷引线直径10mm，拉力95N

应用展示 //

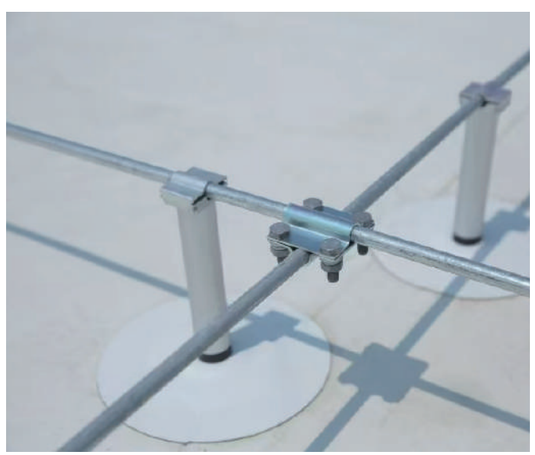

装饰条

应用范围 //

专为单层屋面系统PVC/TPO设计的视觉增强组件。它通过在不同区域铺设，形成简洁、规则的线条，模拟金属波峰旨在打破大面积屋面的单调感，提升建筑的整体美观度与设计感，同时起到导水和增强作用。

产品技术优势 //

- 提升美学价值:将单调屋面转化为富有设计感的视觉平面，通过规则的线条与色彩搭配，显著提升建筑观感
- 支持色彩定制:丰富的颜色选择，可与屋面同色融合，或形成醒目对比，满足建筑设计的个性化与品牌展示需求
- 耐候耐久:材质抗紫外线、耐腐蚀，能长期抵御户外严苛环境，保证色彩持久靓丽，性能稳定可靠
- 安全性：对防水层起到增强作用，提高系统的抗风荷载能力

技术参数 //

项目	详情
材质	TPO/PVC
厚度	2-3mm
宽度	30mm
高度	26-27mm
长度	3m
颜色	黑/白/灰色（可定制）

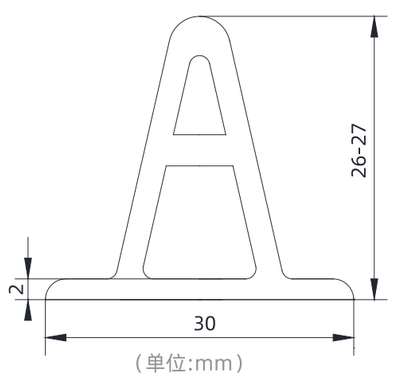

（单位:mm）

块状走道板

应用范围 //

采用高性能高分子材料制成的模块化走道板，板体两侧设计有专用卡口，通过卡扣咬合搭接成整体走道，为屋面维护提供一条高强度、耐老化、抗穿刺的安全通道。

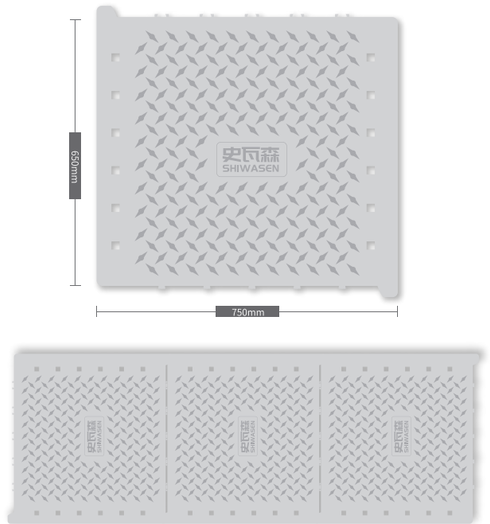

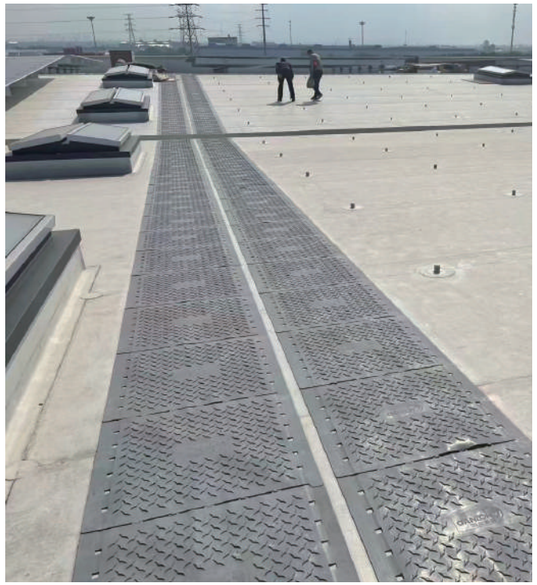

产品技术优势 //

- 卡扣连接为热胀冷缩提供位移空间，能有效释放应力，防止拉破基层防水卷材
- 搭接处利于排水，模块化设计允许局部拆卸与更换，便于屋面检修
- 7mm的厚度抗穿刺能力更强

技术参数 //

项目	详情
材质	TPO/PVC
长度	650mm
宽度	750mm
厚度	7mm（含花纹）
颜色	可定制
logo	可定制
抗UV	人工气候加速老化试验≥2500小时

条式走道板

应用范围 //

采用高性能高分子材料制成，专为TPO/PVC等单层屋面维修通道设计。提供86.5cm（带焊接边）、60cm、50cm及40cm等多种宽度，单条长度10米。安装时，通过热风焊接与基层卷材形成整体，为屋面维护提供一条高强度、耐老化、抗穿刺的安全通道。

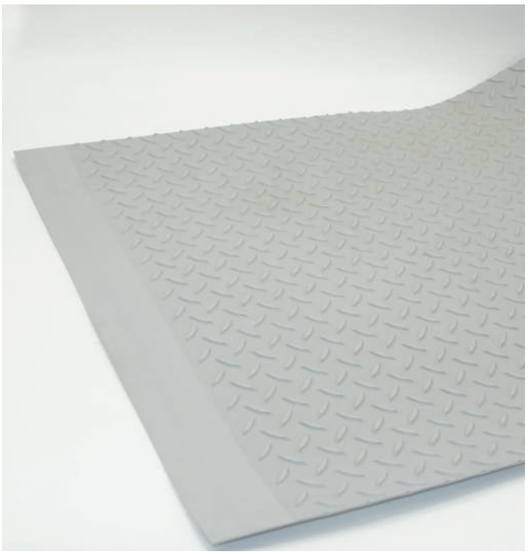

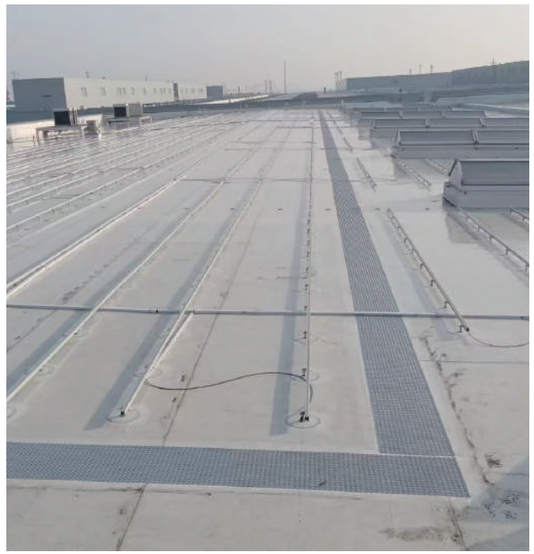

产品技术优势 //

- 高分子材料兼具高强度与高延伸率，耐腐蚀、耐老化，使用寿命长
- 长条式设计大幅减少接缝，铺设与焊接效率高，能快速形成连续的维修通道
- 支持宽度、厚度、颜色的灵活定制，满足不同设计要求

技术参数 //

项目	详情
材质	TPO/PVC
长度	10m/卷
宽度	40/50/60/86.5cm
厚度	3.4/4.0/4.5mm（含花纹）
颜色	可定制
抗UV	人工气候加速老化试验≥2500小时

黄边走道板

应用范围 //

本产品是一种带玻璃纤维内增强警示边的高分子走道板，通过一次性热风焊接即可完成铺设，为屋面维护提供一条兼具高强度、耐老化与尺寸稳定的安全通道。

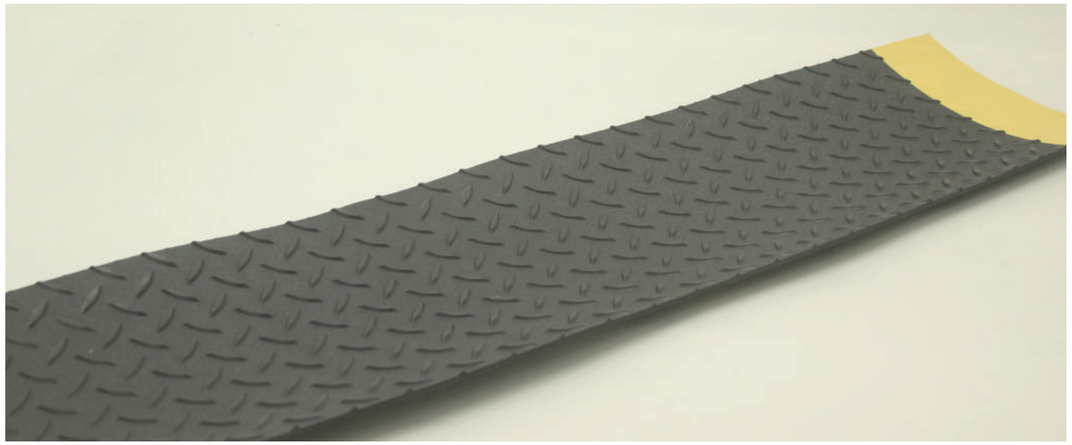

产品技术优势 //

- 醒目的黄边与通道区域融为一体，无需二次涂刷，视觉警示效果持久，显著提升屋面通行与作业的安全性
- 玻璃纤维内增强的警示边极大提升了板材尺寸稳定性，能有效抑制热收缩产生的内应力，防止基层卷材被拉破

技术参数 //

项目	详情
材质	TPO/PVC
长度	10m/卷
宽度	86.5cm
厚度	3.4/4.0/4.5mm（含花纹）
颜色	可定制
抗UV	人工气候加速老化试验≥2500小时

PVC垫片

应用范围 //

PVC垫片用于土木工程，如隧道、管廊和地下室等挂铺法施工的PVC卷材系统。将PVC防水卷材与PVC垫片采用热风枪点焊固定。

产品技术优势 //

- 由优质的聚氯乙烯树脂制成,其内部嵌入了1.5mm厚的金属垫圈，显著增强垫片抵御射钉枪的冲击力
- 安装快捷高效，避免卷材破坏
- 热风焊接牢固可靠

技术参数 //

项目	详情
材质	碳钢、PVC 聚氯乙烯树脂
金属垫圈直径	20mm
金属垫圈厚度	1.5mm
垫片外直径	100mm
垫片高度	6mm
垫片厚度	1.5mm
金属垫片孔径	4mm

植根锚固件

应用范围 //

用于暗挖的隧道、管廊等隐蔽工程，当HDPE/PVC防水卷材挂铺完成后，将防水层与喷锚混凝土钻孔，打入植根胶并塞入植根锚固件，周边裙边与大面卷材焊接密封。中间M16的螺孔拧入16mm的螺杆作为绑扎钢筋的锚点。

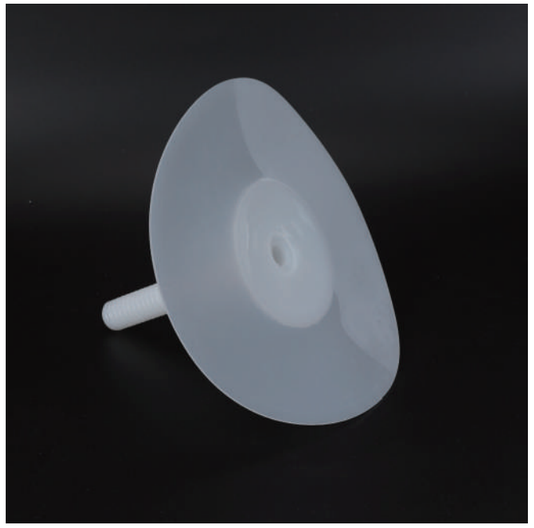

产品技术优势 //

- 确保与隧道的防水卷材整体焊接，解决钢筋预埋漏水风险，从而提高了整体防水性能
- 节点处理简便，施工速度快捷

技术参数 //

项目	详情
锚固件长度	200mm
内孔螺纹	M16
基座直径	Φ120mm
卷材尺寸	Φ280mm
卷材厚度	1.5-2mm
材质	HDPE/PVC

SWS1600手持焊枪

应用范围 //

高分子防水卷材TPO/PVC的焊接、PVC地板焊接、热塑性塑料的成型、粘合剂及热熔胶的活化和脱落、防水布和广告布焊接、塑料及容器制造中的热塑性硬性材料的加工、烘干潮湿表面、所有种类的烘干和预热过程。

技术参数 //

项目	详情
输入电压	230V/120V
频率	50/60Hz
功率	1600W
调温范围	20~620℃
风量	Max 180L/min
噪音	≤65Db
重量	1.05Kg
马达	有刷
手柄尺寸	58mm
过热保护	标配
温度控制	开环
认证	CE

电机升级:定制电机寿命更长久，也提升了碳刷使用寿命，减小碳刷磨损，使碳刷使用寿命增强到1000小时。

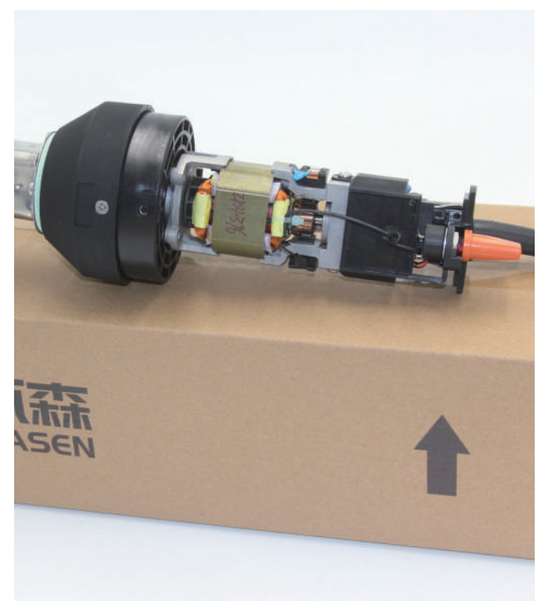

高精度电位器：温度调节精确更高。采用军工级别高精度耐磨电阻丝，更加牢固耐用寿命更长久。

防尘开关:采用防尘和防水的结构设计，在恶劣的施工环境下也能达到理想的使用寿命。

M-HE2000无刷热风焊枪

应用范围 //

高分子防水卷材TPO/PVC的焊接、PVC地板焊接、热塑性塑料的成型、粘合剂及热熔胶的活化和脱落、防水布和广告布焊接、塑料及容器制造中的热塑性硬性材料的加工、烘干潮湿表面、所有种类的烘干和预热过程。

技术参数 //

项目	详情
输入电压	230V/120V
频率	50/60Hz
功率	2000W
调温范围	50~700℃
风速	11-22m/s
噪音	65dB
静风压	3600Pa
重量	0.9Kg
电机	无刷
手柄直径	53mm
整机尺寸	320*98mm
认证	CE

塑料箱

过滤网

26,500rpm 无刷电机，动力强劲。

Max Heat

Max Heat

LCD屏实时监控温度、风量、电压等核心参数，确保焊接过程精准可控。

0.9kg整机轻量化设计极大减轻操作者负担，尤其适合高空及长时间连续作业需求。

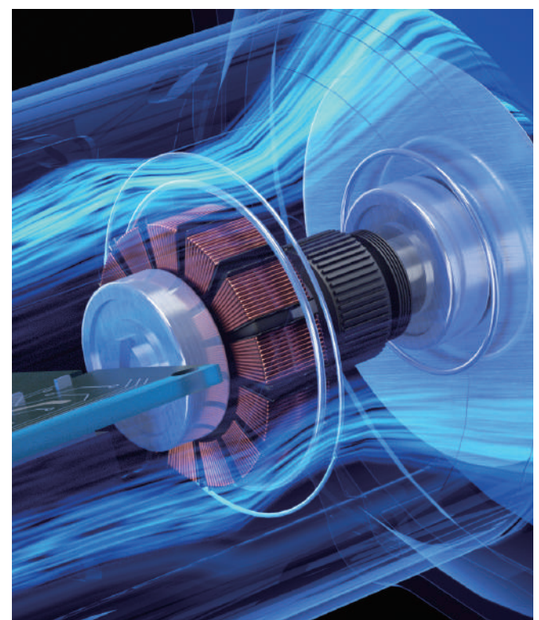

先进无刷电机不仅提供强劲动力，更实现了10,000h免维护，显著降低长期使用成本。

独有的LED照明灯清晰照亮焊接缝隙，有效提升在昏暗环境下的施工精度与质量。

盖帽焊枪

应用范围 //

专用于焊接预制钉帽盖片（盖帽直径50mm），解决固定螺钉破坏防水层造成的渗漏隐患。通过高效热风焊接技术，将专用盖帽与基层卷材融合，快速形成持久可靠的防水节点，确保屋面防水系统的完整性。

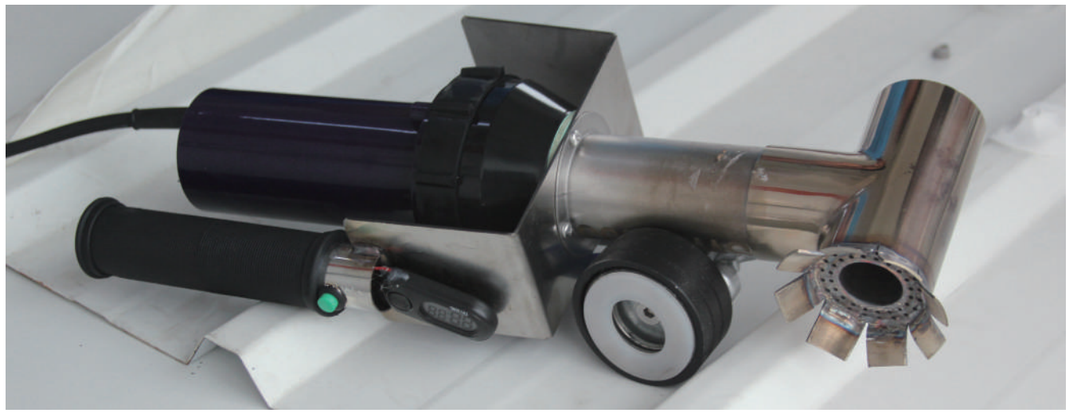

产品技术优势 //

- ☑ 高效施工：焊接速度快，大幅提升工作效率，缩短工期
- ☑ 质量稳定：焊点均匀一致，无接头收口，避免虚焊、漏焊等质量问题
- ☑ 操作简便：降低操作难度与劳动强度，减少对人工经验的依赖，成品合格率高

技术参数 //

项目	详情
输入电压	230V/120V
频率	50/60Hz
功率	3400W
调温范围	20~620℃
风量	Max 360L/min
噪音	≤65Db
重量	1.2Kg
马达	有刷
手柄尺寸	65mm
过热保护	标配
温度控制	开环

应用展示 //

SWS V1自动焊接机

应用范围 //

该焊机采用先进的热风加热技术，操作简便、性能稳定、整机功率大，能快速实现高质量的热塑性防水卷材焊接，如PVC、TPO、EPDM、ECB、EVA等。

产品技术优势 //

- 无刷风机马达，免维修，寿命更长
- 38KG的重量保证了更可靠的焊接质量
- 闭环反馈控制系统，解决了电压低焊不牢的问题
- 后轮刹车系统解决了机械固定焊接起皱问题
- 可拆卸齿牙焊嘴，解决TPO/PVC污染导致焊接不牢的难题

技术参数 //

项目	详情
输入电压	230V
额定功率	4200W
焊接温度	50~620℃
焊接速度	1~10m/min
焊接宽度	40mm
外形尺寸	555*358*304mm
机身重量	38Kg
风量	风量可调
认证	CE
马达	无刷

ROOF 50自动焊接机

应用范围 //

全新外形设计的屋面焊接机ROOF50，实现多场景的焊接应用，专为融合瓦、塑钢瓦、钢塑板及钢板满粘屋面设计。可以在屋面的天沟内、天沟边、女儿墙顶等狭窄空间，实现快速焊接，如：PVC、TPO、EPDM。

产品技术优势 //

- 超窄的机身，可在多种钢板波峰波谷中任意焊接
- 可滑动的后轮，左右调节满足不同位置的焊接需求
- 轻巧的机身设计，方便柔性屋面的移动和搬运
- 闭环反馈控制系统，解决了电压低焊不牢的问题
- 水平方向的摆动压力轮能有效解决基层不平整、钢板变形导致的虚焊风险

技术参数 //

项目	详情
输入电压	230V
功率	4200W
焊接温度	50~620℃
焊接速度	1~10m/min
焊接宽度	40mm
外形尺寸	557*316*295mm
机身子重量	28Kg
认证	CE
马达	无刷

ROOF 4自动焊接机

应用范围 //

屋面隐蔽式TPO/PVC防水卷材封边专用焊机，专用于空铺系统，40mm有效单缝焊接，更可靠。

产品技术优势 //

- 小巧，轻便，自动行走
- 过载保护功能，防止马达损坏
- 温度、速度显示，更直观，操作更简便
- 双焊刀配置，一步到位。铜焊靴焊接TPO，不锈钢焊靴焊接PVC

技术参数 //

项目	详情
输入电压	230V
频率	50/60Hz
功率	1100W
焊接速度	0.5-5m/min
加热温度	50-450℃
焊接材料厚度	0.2mm-1.5mm（单层膜厚）
搭接宽度	100mm
焊缝强度	40mm
整机	5kg
重量数显功能	温度和速度双数显
认证	CE

机具配件

01）史瓦森焊枪加热芯230V,1550W
02）WELDY焊枪加热芯230V,1550W
03）UNIROOF焊机加热芯230V,3300W
04）挤出式焊枪加热芯230V,3300W

05）特氟龙压辊
06）T型接缝刮刀
07）钩针
08）硅胶压辊

09）90度焊嘴
10）40mm焊嘴
11）20mm焊嘴
12）焊绳焊嘴
13）混凝土钻头

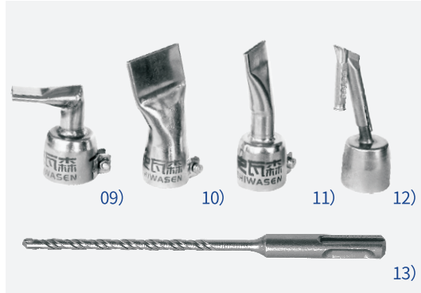

14）焊机硅胶轮

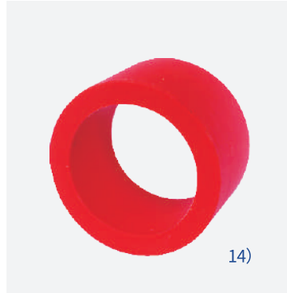

15）高分子工具套装

同质同源，无缝一体

在光伏电站25年的生命周期中，支座的可靠性不仅取决于其本身的强度，更取决于它与屋面防水系统结合的完整性。史瓦森深知行业痛点，始终秉持一个核心原则：杜绝“配方差异”导致的隐性风险。

我们坚持为您的项目定制化生产光伏支座，确保其底层卷材与屋面基层卷材同材质、同品牌、同配方。这绝非简单的配件供应，而是从材料科学层面根除隐患的系统解决方案。

- 相容性好，焊接无忧：从根本上避免了不同厂商卷材因化学配方差异导致的焊接不牢、虚焊、开裂等风险
- 强度均一，性能卓越：焊缝强度与母材一致，形成“一体化”防水结构，保障屋面整体的密封性
- 全生命周期保障：相同的材料意味着相同的老化周期与耐候性能，为整个光伏屋面系统提供长久稳定的守护

钉盘固定式光伏支座

应用范围 //

专为TPO/PVC单层屋面系统设计的穿透式光伏支座。采用304不锈钢与高分子卷材复合结构，通过四孔钉盘与自攻螺钉实现快速固定，支座卷材裙边与大面防水层热风焊接，形成全密封一体化防水构造，产品具备双道防水设计。适用于支撑光伏支架、电缆桥架等屋面设备，同步解决结构固定、防水密封与抗风揭需求。

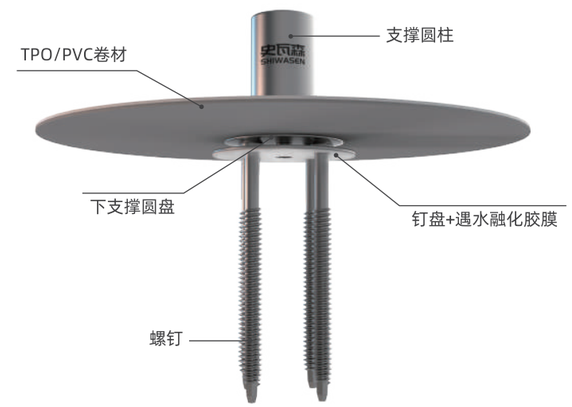

产品技术优势 //

- 双层防水：热风焊接+遇水融化胶膜技术双道防护，当焊缝发生渗漏，遇水融化胶膜自动激活，自动修复漏点
- 安装便捷高效：采用标准化钉盘与自攻螺钉配合，无需复杂设备与工序，显著提升施工效率
- 结构稳固：钉盘四角均匀受力，中间螺纹连接，形成稳定支撑体系，有效传递荷载，抗压与抗拉拔性能优异

技术参数 //

项目	详情
材料	304不锈钢、TPO/PVC卷材
支座卷材	品牌和材质可定制，支持来料加工
抗拉	0.8mm以上钢板：≥9000N
抗压	0.8mm以上钢板：≥300kg(钢板变形)
设计荷载	4500N

尺寸图 //

▶ 迷你

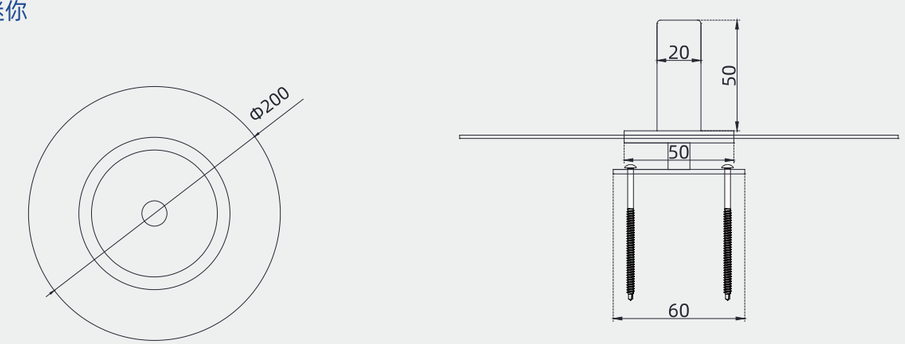

（单位:mm）

▶ 重型

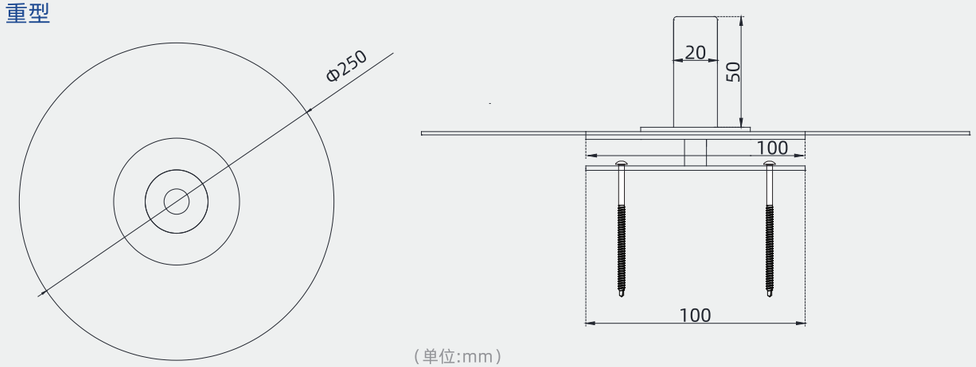

（单位:mm）

安装完成后效果图 //

应用展示 //

拉铆光伏支座

应用范围 //

专为TPO/PVC单层屋面系统设计的穿透式光伏支座。其核心采用304不锈钢材质与TPO/PVC复合成整体，通过拉铆固定法与底层压型钢板牢固咬合，上部则通过TPO防水卷材底座与大面防水层实现热风焊接，形成全密封一体化防水结构。产品特别设计双道防水密封，确保屋面在长期使用中的密封性。专用于支撑光伏支架、电缆桥架、逆变器等架空设备同步解决固定、防水与抗风揭三大核心问题。

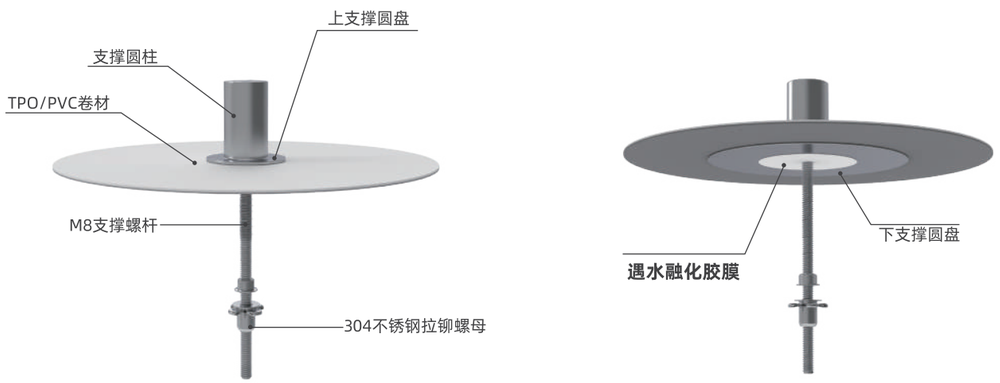

产品技术优势 //

- 双层防水：热风焊接+遇水融化胶膜技术双道防护，当焊缝发生渗漏，遇水融化胶膜自动激活，自动修复漏点
- 整体304不锈钢材质为系统提供更高的抗腐性能

技术参数 //

项目	详情
材料	304不锈钢、TPO/PVC卷材
支座卷材	品牌和材质可定制，支持来料加工
抗拉	0.8mm以上钢板：≥5000N
抗压	0.8mm以上钢板：≥300kg(钢板变形)
设计荷载	2750N

尺寸图 //

▶ 迷你

（单位:mm）

▶ 重型

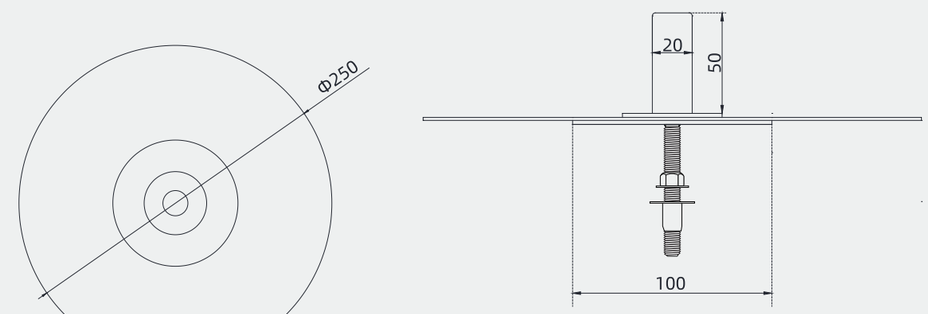

（单位:mm）

安装完成后效果图 //

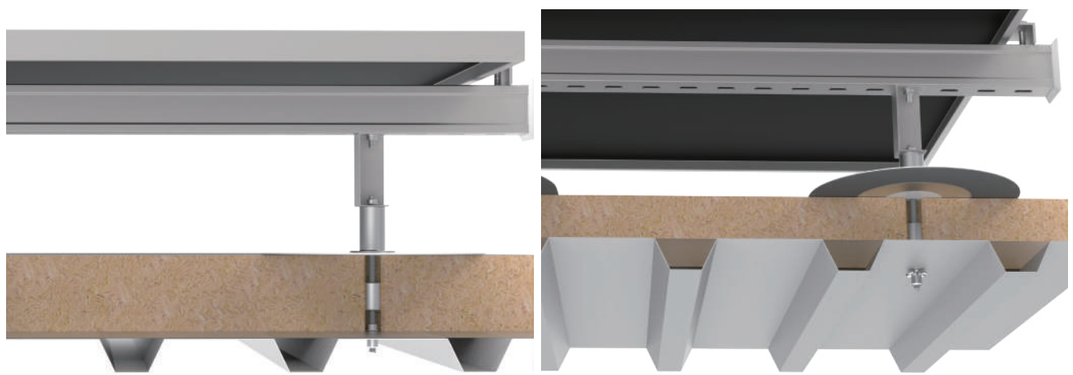

翻转铆固定式光伏支座

应用范围 //

专为TPO/PVC单层屋面系统设计的穿透式光伏支座。 其核心采用304不锈钢与高分子卷材复合结构，通过重力自锁翻转锚实现固定，上部则通过TPO防水卷材底座与大面防水层热风焊接，形成全密封一体化防水结构。产品特别设计双道防水密封，确保屋面在长期使用中的可靠性。专用于支撑光伏支架、电缆桥架等架空设备，同步解决结构固定、防水密封与抗风揭三大核心问题，为屋面光伏系统提供稳定可靠的安装解决方案。

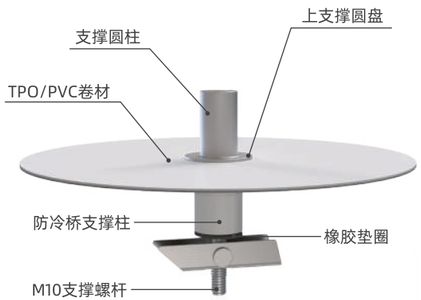

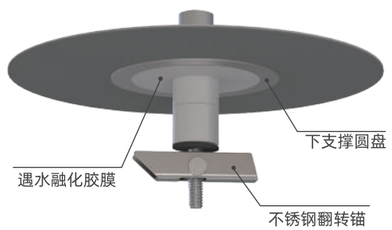

产品技术优势 //

- 双层防水：热风焊接+遇水融化胶膜技术双道防护，当焊缝发生渗漏，遇水融化胶膜自动激活，自动修复漏点
- 增强抗压结构：防冷桥支撑柱，根据保温层厚度匹配，直接支撑于下支撑圆盘与屋面钢板之间，形成稳固抗压结构，极大提升单点抗压能力，有效防止点荷载导致的钢板形变
- 重力自锁：不锈钢翻转铆采用重量偏心设计，穿透屋面钢板后自动翻转90°，横置于钢板底部形成可靠支撑

技术参数 //

项目	详情
材料	304不锈钢、TPO/PVC卷材
支座卷材	品牌和材质可定制，支持来料加工
抗拉	0.8mm以上钢板：≥9000N
抗压	0.8mm以上钢板：≥500kg(钢板变形)
设计荷载	4500N

尺寸图 //

▶ 迷你

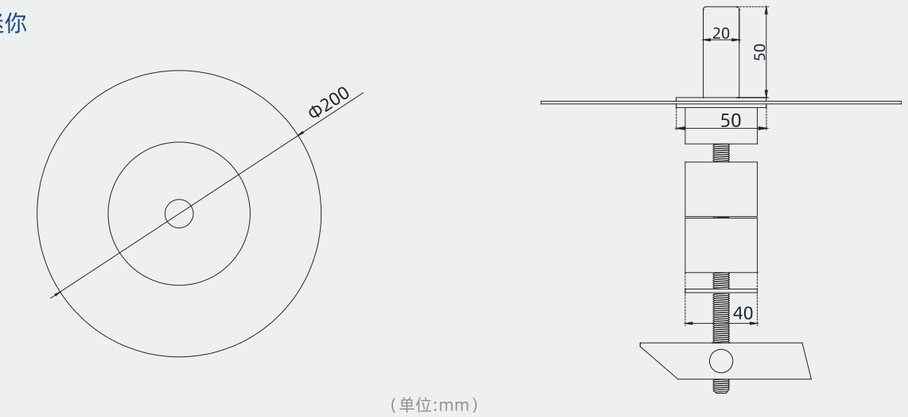

▶ 重型

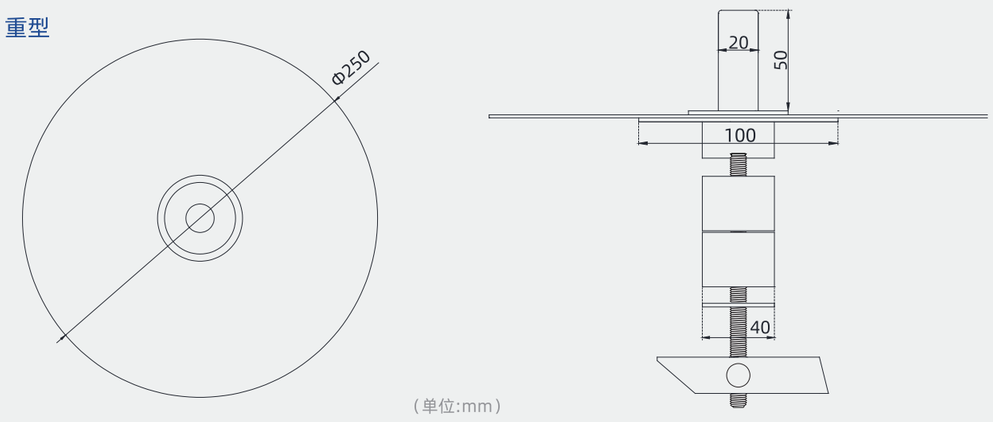

安装完成后效果图 //

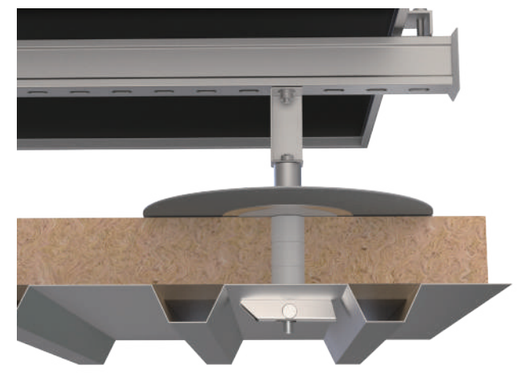

双螺纹光伏支座

应用范围 //

专为满粘轻钢屋面系统、融合瓦系统等窄波谷薄钢板基层设计的微型光伏支座。采用304不锈钢与高分子卷材复合结构，结合双螺纹螺钉一体化固定方案，具备体积小巧、安装精准、承载力可靠等特点。产品延续双道防水设计，适用于檩条直接固定场景，为轻型屋面光伏系统提供专业的配套解决方案。

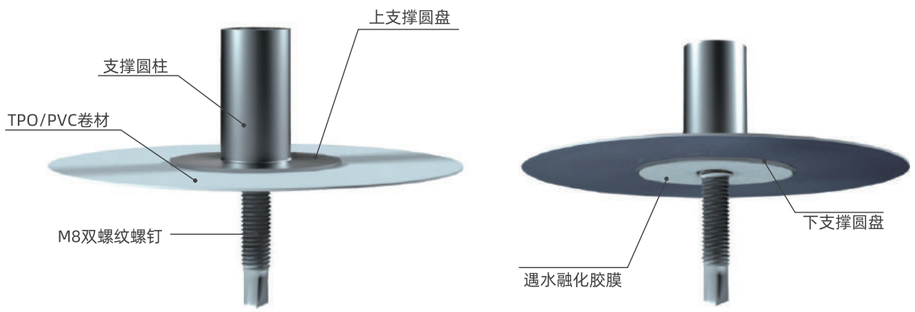

产品技术优势 //

- 双层防水：热风焊接+遇水融化胶膜技术双道防护，当焊缝发生渗漏，遇水融化胶膜自动激活，自动修复漏点
- 紧凑型设计：120mm直径底座，体积小巧且固定在檩条，承载力不减，适应融合瓦等屋面系统

技术参数 //

项目	详情
材料	304不锈钢、TPO/PVC卷材
支座卷材	品牌和材质可定制，支持来料加工
抗拉	2mm 以上钢板：≥4000N
	3mm 以上钢板：≥7000N
设计荷载	2500N

尺寸图 //

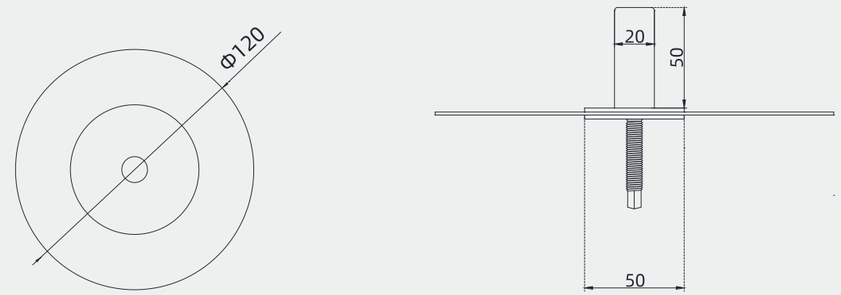

（单位:mm）

应用展示 //

SBS钉盘固定式光伏支座

应用范围 //

适用于各类平整或具有标准倾角的SBS防水卷材屋面光伏安装。其独特的上下法兰盘密封设计，有效阻止渗水。能根据不同基层选用不同固定解决方案，裙边SBS的热熔焊接解决了原防水层穿孔漏水风险。

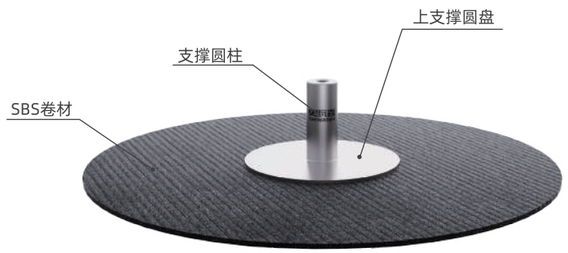

产品技术优势 //

- 304不锈钢材质使用寿命更长
- 双层防水：热风焊接+遇水融化胶膜技术双道防护，当焊缝发生渗漏，遇水融化胶膜自动激活，自动修复漏点
- 安装快捷方便，加强屋面卷材抗风揭性能

技术参数 //

项目	详情
材料	304不锈钢、SBS卷材
支撑圆柱尺寸	直径20mm，高度50mm
上支撑盘尺寸	100mm
上支撑盘尺寸	100mm
卷材尺寸	300mm

尺寸图 //

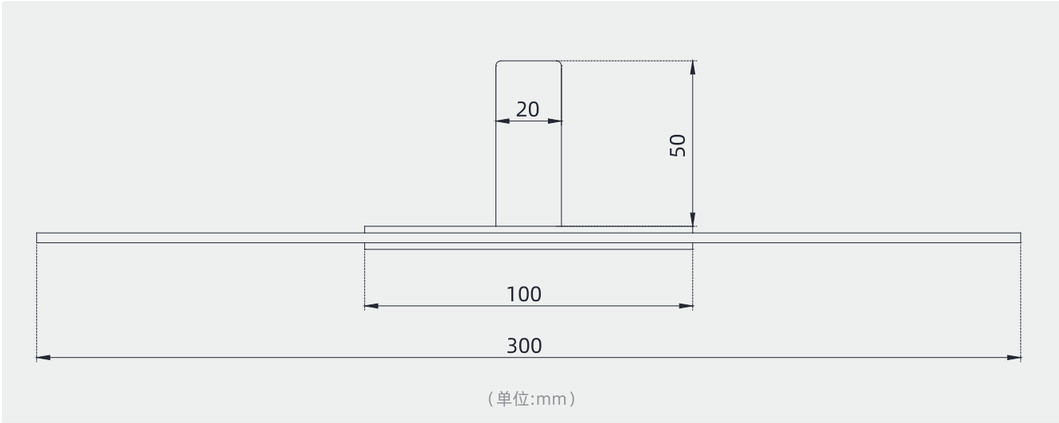

应用展示 //

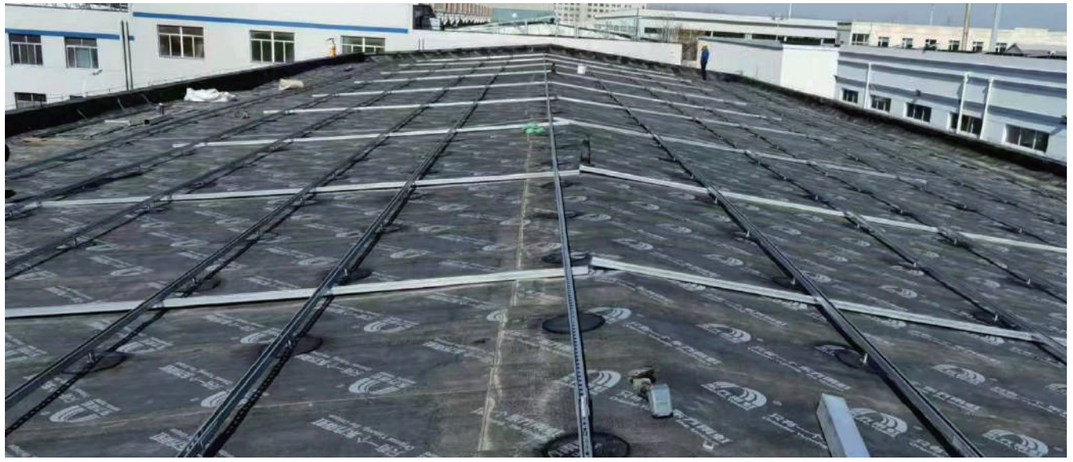

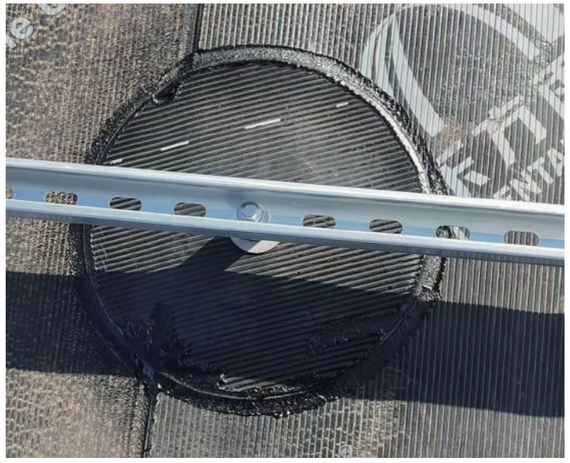

柔性光伏支座

应用范围 //

专为TPO/PVC单层屋面系统设计的非穿透式光伏支座。采用高耐候TPO/PVC高分子材料作为基材，中部设有带预留孔的加强耳座，通过铝合金底座与不锈钢螺栓实现快速装配。支座直接与屋面防水层焊接固定，无需穿透防水层，既保障屋面完整性，又提供卓越的抗拉拔性能。适用于光伏支架、电缆桥架等设备的安装，是实现屋面无损安装光伏的理想解决方案。

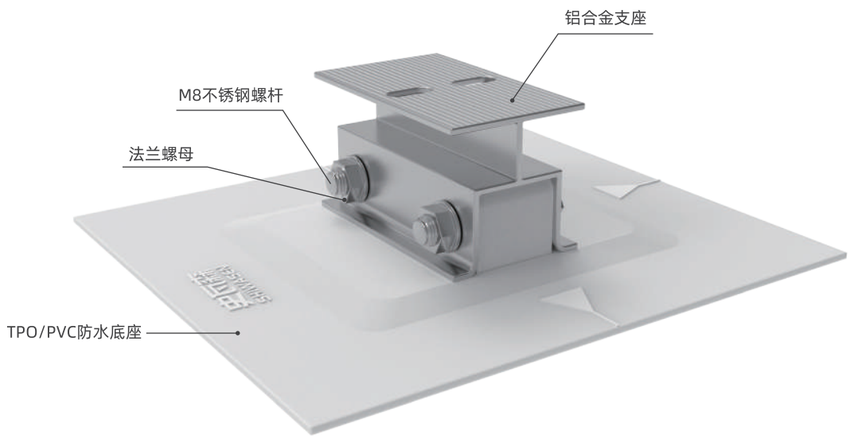

产品技术优势 //

- 通过5490小时人工气候加速老化测试，确保与光伏系统同寿命
- 免穿孔设计避免对屋面结构的破坏

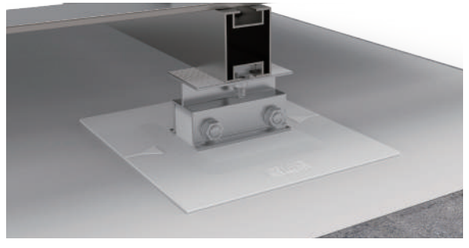

技术参数 //

项目	详情
支座材质	6063铝合金
高分子底板材质	TPO/PVC
焊接后单点抗拉	≥6000N（新卷材）
设计荷载	1500N
人工加速老化	5490小时

尺寸图 //

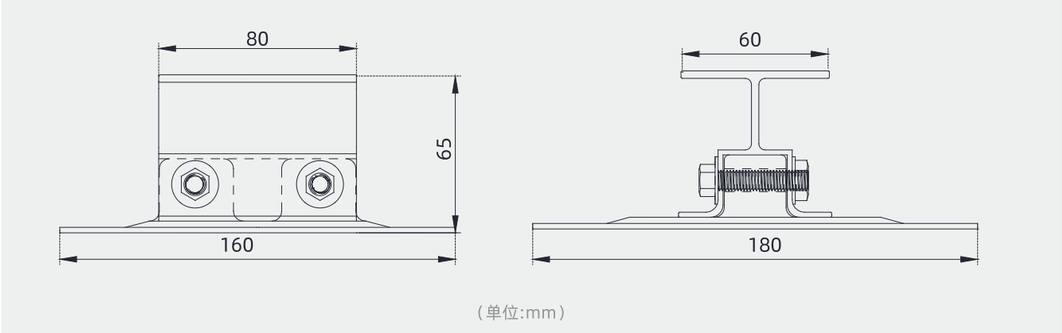

应用展示 //

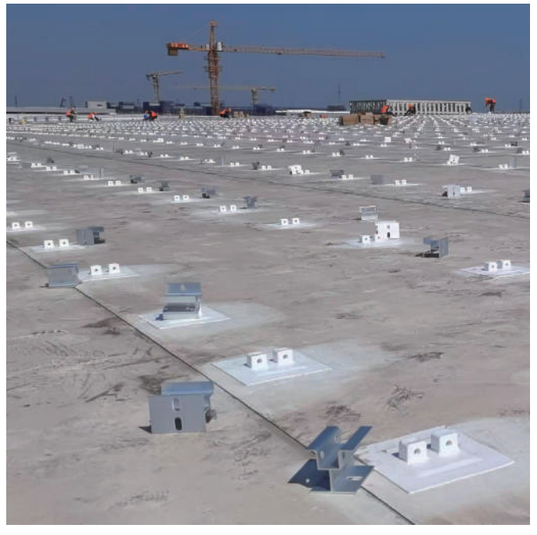

PROJECT PRESENTATION
项目展示

配件经典项目案例

-上海临港特斯拉超级工厂

-成都吉利商用汽车厂房

-悦达起亚第三工厂

-摩比斯三工厂模块工厂

-上海大众汽车新疆工厂

-北京小米 智能制造产业基地二期项目

-重庆大江科创城智能网联新能源汽车工厂项目

-枞阳经济开发区新能源汽车零部件产业园

-西飞总装智能装配厂房（629#）项目防水工程

-湖北武汉市江夏区菜鸟网络二期

-湖北武汉日日顺产业园

-广东省肇庆市四会大旺高新区肇庆小鹏汽车产业园

-江苏常州中建海峡武进新能源项目

-长沙中联重科产业园

-芜湖奇瑞项目三山经开区智能网联汽车零部件项目

-如皋斯堪尼亚制造（中国）有限公司商用车项目

-沈阳飞机工业（集团）有限公司飞机生产线局部搬迁（生产区）项目四标段EPC总承包

-菲舍尔航空部件（镇江）有限公司年产 555 架份 A320 等飞机厨卫内饰项目屋面防水工程工程

光伏项目案例

-青岛莱西北京汽车制造20MWP光伏项目

-南京锦湖轮胎16.63MWP分布式光伏发电项目

-盱眙整县18.35MWP屋顶分布式光伏发电项目

-天津一汽丰田发动机有限公司光伏项目

-四川宜宾“和光同程”光伏20MWP项目

-上海超硅半导体股份有限公司屋面光伏项目

-广东省肇庆市四会大旺高新区肇庆小鹏汽车产业园

-常州理想汽车光伏项目21MWP二区

-上海临港产业园屋面光伏10MWP

-宜宾凯翼汽车屋面光伏10MWP

-四川东磁二期项屋面光伏10MWP

-长春一汽动能研发总院创新基地7.1MWP光伏项目

-恒天重工4.7952MWP分布式光伏发电项目

-福建福州东南汽车屋面光伏项目8.2MWP

-台州滨海吉利发动机有限公司屋面光伏5MWP

-奇瑞捷豹路虎汽车有限公司20MWP分布式光伏发电项目